toppi

SINCE 1953

LETKUT PUTKET PROFIILIT

Katalogi

toppi
SINCE 1953

Suomalaista laatua vuodesta 1953.

66 vuotta suomalaista yrittäjyyttä

Tero Toppi, toimitusjohtaja

Olemme olleet suomalaisen muoviteollisuuden ja suulakepuristustekniikan pioneereja jo vuodesta 1953. Toimintamme alkoi aikoinaan Helsingin Vartiokylässä itsekehitetyllä suulakepuristimella. Vuonna 1962 muutimme Espoon Kivenlahteen.

Kudosletkuja olemme valmistaneet vuodesta 1965 ja paineilmaletkuja vuodesta 1975.

Ensimmäiset vientitoimitukset lähtivät Venäjälle vuonna 1980 ja Ruotsiin 1985. Tämän jälkeen vienti laajeni moniin muihinkin maihin. Vuonna 1986 ensimmäinen Topp-brandi ToppAir™ lanseerattiin. 2000-luvun alussa laajensimme merkittävästi tuotantotilojamme. Tytäryhtiön Viroon perustimme vuonna 2013.

Nyt 66 vuotta myöhemmin tänä päivänä yrittäjyyden perinteet jatkuvat jo kolmannessa sukupolvessa.

Letkujen, putkien ja profiilien luotettava valmistaja

Valmistamme laadukkaita letkuja, putkia, profiileja ja moniputkikaapeleita teollisuuden ja kuluttajien tarpeisiin.

Suuren osan tuotteistamme valmistamme alihankkijana. Asiakkaitamme ovat niin erilaiset tuotantolaitokset ja tehtaat kuin alan jälleenmyyjät ja jakelijat.

Jos sitä ei vielä ole olemassa, me teemme sen!

Vahvuuksiamme ovat vankka tekninen osaaminen, materiaalituntemus ja ammattitaitoisen henkilökuntamme pitkä kokemus alasta. Hallitsemme myös koekstruusion, joten valmistuksessa voimme yhdistää samaan tuotteeseen eri raaka-aineita ja värejä.

Hyödynnämme suunnitteluprosessissa viimeisimpiä CAD-ohjelmistoja sekä prototyyppien 3D-tulostusmahdollisuutta. Ideat ja kuvat voimme ottaa vastaan 2D- ja 3D-tiedostoina, tulosteina tai malleina.

Koska valmistamme itse työkalumme, voimme räätälöidä tuotteet asiakkaidemme tarpeet ja toiveet huomioiden jopa tuotemerkkiä ja pakkausta myöten.

toppi
SINCE 1953

Yhteystiedot

Asiakaspalvelu

Kaja Vetevoog
Myyntiassistentti
kaja.vetevoog@toppi.fi
+358 (0)20 7589 823

Mia Lindholm
Myyntiassistentti
mia.lindholm@toppi.fi
+358 (0)20 7589 821

Kristel Margus
Toimistosihteeri / Pärnu
kristel.margus@toppiplast.ee
+372 444 7791

Toppi Oy

+358 (0)20 7589 820
info@toppi.fi

Myynti

Kai Suokko
Myynti
kai.suokko@toppi.fi
+358 (0)20 7589 832

Jesse Hiltunen
Myynti
jesse.hiltunen@toppi.fi
+358 (0)20 7589 822

Mats Petersson
Myynti / Skandinavia
mats.petersson@toppi.fi
+46 708 210268

Markkinointi

Sofia Suokko
Markkinointi
sofia.suokko@toppi.fi

Hankinta

Tomi Toppi
Ostopäällikkö
tomi@toppi.fi
+358 (0)20 7589 826

Tuotekehitys ja tuotanto

Pasi Toppi
Tekninen johtaja
pasi@toppi.fi
+358 (0)20 7589 834

Simo Toppi
Suunnitteluinsinööri
simo.toppi@toppi.fi
+358 (0)20 7589 843

Teppo Toppi
Kunnossapito
teppo.toppi@toppi.fi
+358 (0)50 0270 638

Teemu Korkeila
Tuotannonjohtaja
teemu.korkeila@toppi.fi
+358 (0)40 7765 076

Hallinto

Tero Toppi
Toimitusjohtaja
tero@toppi.fi
+358 (0)20 7589 825

Iiris Huttunen
Talouspäällikkö
+358 20 7589 820
iiris.huttunen@toppi.fi

Daniel Adams
Controller
daniel.adams@toppi.fi
+358 (0)20 7589 827

Varasto

Ari Haavisto
Varastopäällikkö
ari.haavisto@toppi.fi
+358 (0)20 7589 848

Toppi Oy

Tiilismäki 9, 02330 Espoo

Toimisto: 020 7589 820, info@toppi.fi

Tilaukset: tilaukset@toppi.fi

etunimi.sukunimi@toppi.fi

TOPPI PLAST OÜ

Rääma 96, 80040 Pärnu linn, ESTONIA

+372 4447 791

info@toppiplast.ee

toppi
SINCE 1953

Sisällysluettelo

LETKUT

	sivu
ToppYellow™	8
ToppRecycle™	9
ToppAir™	10
ToppClear™	11
ToppGreen™	12
ToppAqua™	13
ToppGrow™	14
ToppBright™	15
ToppFlex™	16
ToppDrink™	17
ToppPur™	18
ToppPress™	19
Paineilmaletkulajitelma	20
ToppCover™	21
ToppSafety™HBS	22
ToppSafety™NBR	23
ToppBand™PA	24
ToppBand™PE	25
ToppMedic™	26

PUTKET

	sivu
ToppTube™ PA11 (Polyamide)	29
ToppTube™ PA12P40 (Polyamide)	30
ToppTube™ PA Premium (Polyamide)	31
ToppTube™ PA12HIPHL (Polyamide)	32
ToppTube™ PUR (Polyurethane)	33
ToppTube™ PUR C98A (Polyurethane)	34
ToppTube™ PE-LD (Polyethylene)	35
ToppTube™ PES (PE-LLD) (Polyethylene)	36
ToppTube™ PE-HD (Polyethylene)	37
ToppTube™ PEX (Polyethylene)	38
ToppSpiral™ Spiral Tubes	39
ToppPart™ Pre-Bent Tubes	40
ToppMulti™ Multi-Cables	41

PROFIILIT

	sivu
ToppFender™	44
ToppSun™	45
Yliajosuoja	46
Vene-, laituri- ja törmäysprofiilit	47–58
Rakennusprofiilit	59–66
– kaideprofiilit	67–68
– lasituslistat	69–70
Hintalistaprofiilit	71–72

toppi
SINCE 1953

Katalogi

LETKUT

toppi

Letkut

	sivu
ToppYellow™	8
ToppRecycle™	9
ToppAir™	10
ToppClear™	11
ToppGreen™	12
ToppAqua™	13
ToppGrow™	14
ToppBright™	15
ToppFlex™	16
ToppDrink™	17
ToppPur™	18
ToppPress™	19
Paineilmaletkulajitelma	20
ToppCover™	21
ToppSafety™HBS	22
ToppSafety™NBR	23
ToppBand™PA	24
ToppBand™PE	25
ToppMedic™	26

Toppi-letkut

Toppin valikoima kattaa letkut ftalaatittomista kasteluletkuista aina kudoksettomiin ja kudoksellisiin raskaisiin teollisuusletkuihin. Valmistamme eristysletkuja sähkökaapelien suojaamiseen, elintarvikkeille sopivia letkuja sekä kaasuletkuja lääketieteen tarpeisiin. Käytämme vain korkealuokkaisimpia raaka-aineita varmistaaksemme letkujemme kestävyyden ja soveltuvuuden erittäin vaativiinkin käyttötarkoituksiin. Yleisimmät raaka-aineemme ovat PVC, polyuretaani, TPV, TPU ja polyeteeni.

Premium-luokan vesiletku on ftalaatiton!

Huippulaadukas letku laatutietoisille kuluttajille ja ammattilaisille. ToppYellow™ soveltuu moneen eri käyttötarkoitukseen ja hyvän paineenkestävyytensä ansiosta sitä voidaan käyttää myös paineilmaletkuna. Ftalaatiton ToppYellow™ on valmistettu parhaista raaka-aineista ja siksi se on erittäin turvallinen ja kestävä käyttää.

Letku kestää erinomaisesti kovaakin ulkoista kulutusta, kuten hankausta, vetoa ja yliajoa. Sileään letkuun ei tartu lika ja sitä on keveä vetää erilaisilla maapinnoilla.

Soveltuu elintarvikekäyttöön.

ToppYellow™

Viljelyksille ja puutarhaan

Tekniset tiedot

Ensisijainen käyttöalue	Kasteluletku viljelyksille ja puutarhaan. **Soveltuu elintarvikekäyttöön.**
Materiaali	PVC (polyvinyylikloridi) ja polyesteri, ftalaatiton
Rakenne	3-kerros ristikudosletku
Väri	Pinta keltainen
Käyttöpaine	10 bar (20 °C lämpötilassa SFS 5408 standardin mukaan)
Käyttölämpötila	-20 ... +60 °C
Sisä/ulko Ø mm	12/17, 16/21, 19/25, 25/32
Pituudet koosta riippuen (m)	20, 25 ja 50

Pidätämme oikeuden muutoksiin. Lisätiedot: toppi.fi

Kierrätysmuovista valmistettu laatuletku kovaan käyttöön

ToppReCycle™ on mukavakäyttöinen ja kestävä 100 % puhtaasta ja hajuttomasta kierrätysmuovista valmistettu vesiletku laatutietoisille kuluttajille ja ammattilaisille. Sileän pintansa ansioista letkua on keveä vetää kaikenlaatuisilla maapinnoilla ja lattioilla. ToppReCycle™ ei jätä jälkiä pintoihin, eikä lika tartu letkun pintaan. Kestävyytensä ansiosta ToppReCycle™ soveltuu moniin käyttötarkoituksiin.

Väristään huolimatta markkinoiden vihrein vesiletku! Mustan värinsä ansioista letku soveltuu myös veden lämmittämiseen auringon voimalla.

ToppRecycle™

Jykevää kestävyyttä

Tekniset tiedot

Ensisijainen käyttöalue	Rakennustyömaat, kiinteistöt, teollisuus ja viljelykset
Materiaali	100 % kierrätetty PVC (polyvinyylikloridi) ja polyesteri
Rakenne	3-kerros ristikudosletku
Väri	Musta keltaisella raidalla
Käyttöpaine	10 bar (20 °C lämpötilassa SFS 5408 standardin mukaan)
Käyttölämpötila	-20 ... +60 °C
Sisä/ulko Ø mm	16/22, 19/25, 25/32
Pituudet koosta riippuen (m)	25 ja 50

Pidätämme oikeuden muutoksiin. Lisätiedot: toppi.fi

Laadukas paineilmaletku vaativalle käyttäjälle

Harmaasta väristään tuttu ToppAir™ on erittäin kestävä ja joustava kudosvahvisteinen paineilmaletku. ToppAir™ -letkun näkeekin usein kytkettynä monenlaisiin paineilmatyökaluihin niin teollisuudessa kuin rakennustyömailla. Nitriilikumisekoitteen ansiosta ToppAir™ säilyttää joustavuutensa ja on miellyttävä käyttää myös kylmissä olosuhteissa.

ToppAir™-letkun voit saada tilauksesta myös määrämittaisena ja pikaliittimillä.

ToppAir™
Kestävä paineilmaletku

Tekniset tiedot

Ensisijainen käyttöalue	Paineilmaletku paineilmatyökaluille
Materiaali	PVC (polyvinyylikloridi), nitriilikumi ja polyesteri
Rakenne	3-kerros ristikudosletku
Väri	Pinta harmaa, sisus musta
Käyttöpaine	20 bar (20 °C lämpötilassa SFS 5408 standardin mukaan)
Käyttölämpötila	-20 ... +60 °C
Sisä/ulko Ø mm	6/11, 8/13, 10/16, 12/18, 16/23, 19/26, 25/33
Pituudet koosta riippuen (m)	25 ja 50

Pidätämme oikeuden muutoksiin. Lisätiedot: toppi.fi

Ftalaatiton premium-luokan yleisletku

Kirkas kudosvahvisteinen ToppClear™ soveltuu moneen eri käyttöön. Kiertymättömyys, käyttömukavuus, läpikuultavuus sekä hyvä paineenkestävyys ovat tehneet ToppClearista™ teollisuuden suosiman yleisletkun.

Erinomaisena yleisletkuna ToppClear™ sopii yhtä hyvin myös kotitalouksien tarpeisiin pesutiloissa, saunoissa, autotalleissa, veneissä jne.

Soveltuu elintarvikekäyttöön.

ToppClear™

Yleisletku teollisuuden ja kotitalouksien käyttöön

Tekniset tiedot

Ensisijainen käyttöalue	Yleisletku teollisuuden ja kotitalouksien käyttöön. **Soveltuu elintarvikekäyttöön.**
Materiaali	PVC (polyvinyylikloridi) ja polyesteri, ftalaatiton
Rakenne	3-kerros ristikudosletku
Väri	Kirkas
Käyttöpaine	10 bar (4-32 mm) ja 6 bar (38 ja 50 mm) (20 °C lämpötilassa SFS 5408 standardin mukaan)
Käyttölämpötila	-20 ... +60 °C
Sisä/ulko Ø mm	4/10, 6/12, 8/14, 10/16, 12/18, 16/22, 19/25, 25/32, 32/40, 38/47, 50/60
Pituudet koosta riippuen (m)	25 ja 50

Pidätämme oikeuden muutoksiin. Lisätiedot: toppi.fi

Aito ja alkuperäinen joka kodin vihreä kasteluletku

ToppGreen™ on jo vuosikymmeniä ollut Suomen suosituin kasteluletku hyvän laatunsa ansiosta. Letkun seinämä on 20-40 % paksumpi kuin markkinoiden muilla kuultavan vihreillä letkuilla. Siksi ToppGreen™ hoitaa tehtävänsä juuri niin kuin pitääkin. Liittimet pysyvät letkussa, letku on kiertymätön ja pitää käytössä hyvin muotonsa.

ToppGreenin™ valmistuksessa huomioidaan myös ympäristö, sillä 60 % letkun raaka-aineista on kierrätysmateriaalia.

ToppGreen™
Suosittu kasteluletku

Tekniset tiedot

Ensisijainen käyttöalue	Kasteluletku viljelyksille ja puutarhaan, myös rakennuksille veden siirtoon
Materiaali	PVC (polyvinyylikloridi) ja polyesteri
Rakenne	3-kerros ristikudosletku
Väri	Pinta kuultavan vihreä, sisus musta
Käyttöpaine	6 bar (20 °C lämpötilassa SFS 5408 standardin mukaan)
Käyttölämpötila	-20 ... +60 °C
Sisä/ulko Ø mm	12/16, 16/20, 19/24, 25/31
Pituudet koosta riippuen (m)	20, 25 ja 50

Pidätämme oikeuden muutoksiin. Lisätiedot: toppi.fi

PE-kopolymeeristä valmistettu premium+ vesiletku

ToppAqua™ on parhaimmillaan paikoissa, joissa tarvitaan todella hyvää vesiletkua. ToppAqua™ tarjoaa käyttäjälleen ainutlaatuisia etuja. Letku pitää hyvin muotonsa ja jopa suoristaa itse itsensä estäen näin taitosten syntymisen. Erinomaisen materiaalinsa ansiosta ToppAqua™ säilyy erittäin taipuisana myös kylmissä olosuhteissa. Superkevyt letku jopa kelluu vedessä.

Materiaalinsa ansiosta erinomainen valinta myös lasten vesileikkeihin. Voidaan hävittää polttamalla. Toimii parhaiten letkukelalla tai -vaunulla.

Soveltuu elintarvikekäyttöön.

ToppAqua™

Pesutilat, uimahallit ja kylpylät

Tekniset tiedot

Ensisijainen käyttöalue	Pesutilat, uimahallit ja kylpylät. **Soveltuu elintarvikekäyttöön.**
Materiaali	PE-kopolymeeri ja polyesteri
Rakenne	3-kerros ristikudosletku
Väri	Pinta sininen, sisus valkoinen
Käyttöpaine	10 bar (20 °C lämpötilassa SFS 5408 standardin mukaan)
Käyttölämpötila	-45 ... +52 °C
Sisä/ulko Ø mm	12/17 ja 16/21
Pituudet koosta riippuen (m)	20, 25 ja 50

Pidätämme oikeuden muutoksiin. Lisätiedot: toppi.fi

Laadukas vesiletku viljelyksille

Kudosvahvisteinen vihreä ToppGrow™ -kasteluletku on valmistettu ammattikäyttöön. ToppGrow™ sopii kohteisiin, joissa halutaan vaivattomasti ja nopeasti siirtää suuria määriä vettä esimerkiksi sadettimille.

ToppGrow™ -letkussa on ammattiviljelijän arvostamia ominaisuuksia, kuten hyvä kulutuksenkesto ja paineenkestävyys. Siinä on myös erittäin hyvä UV-säteilyn kesto eikä valo pääse värityksen vuoksi letkun sisälle, joka ehkäisee leväkasvun muodostumista letkussa.

Tilauksesta valmistamme myös erikoispituuksia.

ToppGrow™
Kasteluletku ammattikäyttöön

Tekniset tiedot

Ensisijainen käyttöalue	Kasteluletku viljelyksille
Materiaali	PVC ja polyesteri
Rakenne	3-kerros ristikudosletku
Väri	Pinta umpivihreä, sisus musta
Käyttöpaine	10 bar (20 °C SFS 5408 standardin mukaan)
Käyttölämpötila	-20 ... +60 °C
Sisä/ulko Ø mm	16/22, 19/25, 25/32
Pituudet koosta riippuen (m)	25, 36, 50, 100

Pidätämme oikeuden muutoksiin. Lisätiedot: toppi.fi

Laadukas ja turvallinen letku yleiskäyttöön

Kirkas ja kudokseton ToppBright™ on ftalaatiton, laadukas ja edullinen letku moneen käyttöön teollisuudessa ja kotitalouksissa.

Soveltuu käytettäväksi kosketuksissa elintarvikkeiden kanssa sekä juomaveden siirtoon.

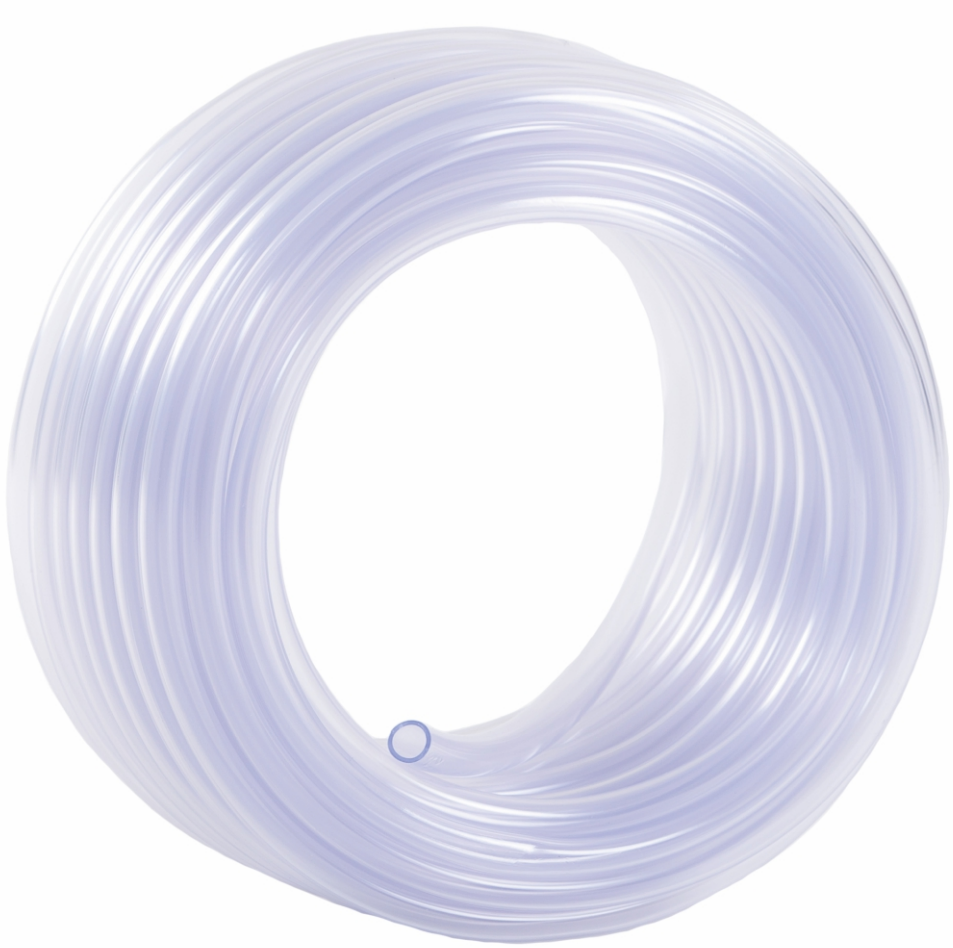

ToppBright™

Laadukas letku yleiskäyttöön

Tekniset tiedot

Ensisijainen käyttöalue	Yleisletku teollisuuden ja kotitalouksien käyttöön. **Soveltuu elintarvikekäyttöön.**
Materiaali	PVC, ftalaatiton
Rakenne	1-kerros kudokseton letku
Väri	Kirkas
Käyttölämpötila	-20 ... +60 °C
Sisä/ulko Ø mm	2/4, 3/5,4, 4/7, 5/8,2, 6/9,6, 8/11,6, 9/12,6, 11/14,8, 12/15,5, 16/20,2, 19/23,6, 25/30,2, 32/40, 38/47, 50/60, 63/74
	25, 50 ja 100

Pidätämme oikeuden muutoksiin. Lisätiedot: toppi.fi

Joustava ja kestävä polyuretaaniletku polttoaineille

Joustavat, kestävät ja kudoksettomat ToppFlex™ -letkut sopivat polttoaineille ja monille muille öljypohjaisille nesteille. ToppFlex™ -letkut valmistetaan kirkkaasta esteripohjaisesta polyuretaanista – siksi niitä ei suositella vedelle.

Tilauksesta valmistamme myös värillisiä vaihtoehtoja.

ToppFlex™

Polttoaineille ja öljypohjaisille nesteille

Tekniset tiedot

Ensisijainen käyttöalue	Yleisletku polttoaineille ja öljypohjaisille nesteille
Materiaali	PUR (esteripohjainen polyuretaani)
Rakenne	1-kerros kudokseton letku
Väri	Kirkas
Käyttölämpötila	-30 ... +80 °C, hetkellisesti +100 °C
Sisä/ulko Ø mm	3/5, 5/8, 5,5/8, 6/9, 8/11, 9/12, 12/15

Pidätämme oikeuden muutoksiin. Lisätiedot: toppi.fi

Taloudellinen letku juomateollisuuden tarpeisiin

ToppDrink™ on erittäin joustava letku hyvällä väsymislujuudella erityisesti juomateollisuuden tarpeisiin. Se säilyttää käytössä hyvin muotonsa eikä lähde kiertymään. ToppDrink™ -letkulla on pienempi taivutussäde kuin polyeteeni (LDPE) putkilla ja se on helposti asennettavissa pieniinkin tiloihin.

Soveltuu elintarvikekäyttöön.

ToppDrink™

Helposti asennettavissa

Tekniset tiedot

Ensisijainen käyttöalue	Juomateollisuus. **Soveltuu elintarvikekäyttöön.**
Materiaali	Polyeteeni LDPE-EVA
Rakenne	3-kerrosristikudosletku
Väri	Naturaali
Käyttöpaine	16 bar (6mm), 10 bar (7,5...9,5 mm), 6 bar (12 mm) (20 °C SFS 5408 standardin mukaan)
Käyttölämpötila	-40 ... +50 °C
Sisä/ulko Ø mm	6/12, 7,5/13, 9,5/15,8, 12/18
Pituudet koosta riippuen (m)	Standardipituus 50

Pidätämme oikeuden muutoksiin. Lisätiedot: toppi.fi

Taipuisa ja kestävä polyuretaaniletku paineilmatyökaluille

ToppPur™ on valmistettu korkealaatuisesta polyuretaanista ja siksi se on kylmissäkin olosuhteissa taipuisa ja kestävä. ToppPur™ onkin loistava vaihtoehto paineilmatyökaluille, joita käytetään mm. ulkona pakkasessa.

Tilauksesta toimitamme ToppPur™ -letkut myös määrämittaisena ja pikaliittimillä.

ToppPur™

Kestää hyvin myös pakkasilla

Tekniset tiedot

Ensisijainen käyttöalue	Paineilmaletku paineilmatyökaluille
Materiaali	Esteripohjainen polyuretaani ja polyesteri
Rakenne	3-kerros ristikudosletku
Väri	Pinta punainen, sisus musta
Käyttöpaine	20 bar (20 °C SFS 5408 standardin mukaan)
Käyttölämpötila	-40 … +80 °C, hetkellisesti +100 °C
Sisä/ulko Ø mm	6/12, 8/13, 10/15
Pituudet koosta riippuen (m)	30

Pidätämme oikeuden muutoksiin. Lisätiedot: toppi.fi

Kestävä ja edullinen letku paineilmatyökaluille

Sininen ToppPress™ on kestävä ja edullinen kudosvahvisteinen letku paineilmatyökaluille. Letkulla on erittäin hyvä paineensietokestävyys.

Tilauksesta toimitamme ToppPress™ -letkut myös määrämittaisena ja pikaliittimillä.

ToppPress™

Erinomainen paineenkestävyys

Tekniset tiedot

Ensisijainen käyttöalue	Paineilmaletku paineilmatyökaluille
Materiaali	PVC ja polyesteri
Rakenne	3-kerros ristikudosletku
Väri	Pinta sininen, sisus musta
Käyttöpaine	20 bar (20 °C SFS 5408 standardin mukaan)
Käyttölämpötila	-20 ... +60 °C
Sisä/ulko Ø mm	10/15, 12/17,5, 16/21
Pituudet koosta riippuen (m)	30

Pidätämme oikeuden muutoksiin. Lisätiedot: toppi.fi

Premium-tason paineilmaletkut liittimillä

Premium-tason paineilmaletkut, joissa on korkealaatuiset pikaliittimet valmiiksi asennettuina.

Nämä letkut on suunniteltu käytettäväksi ilmakompressoreiden ja ilmatyökalujen kanssa vaativissa ympäristöissä.

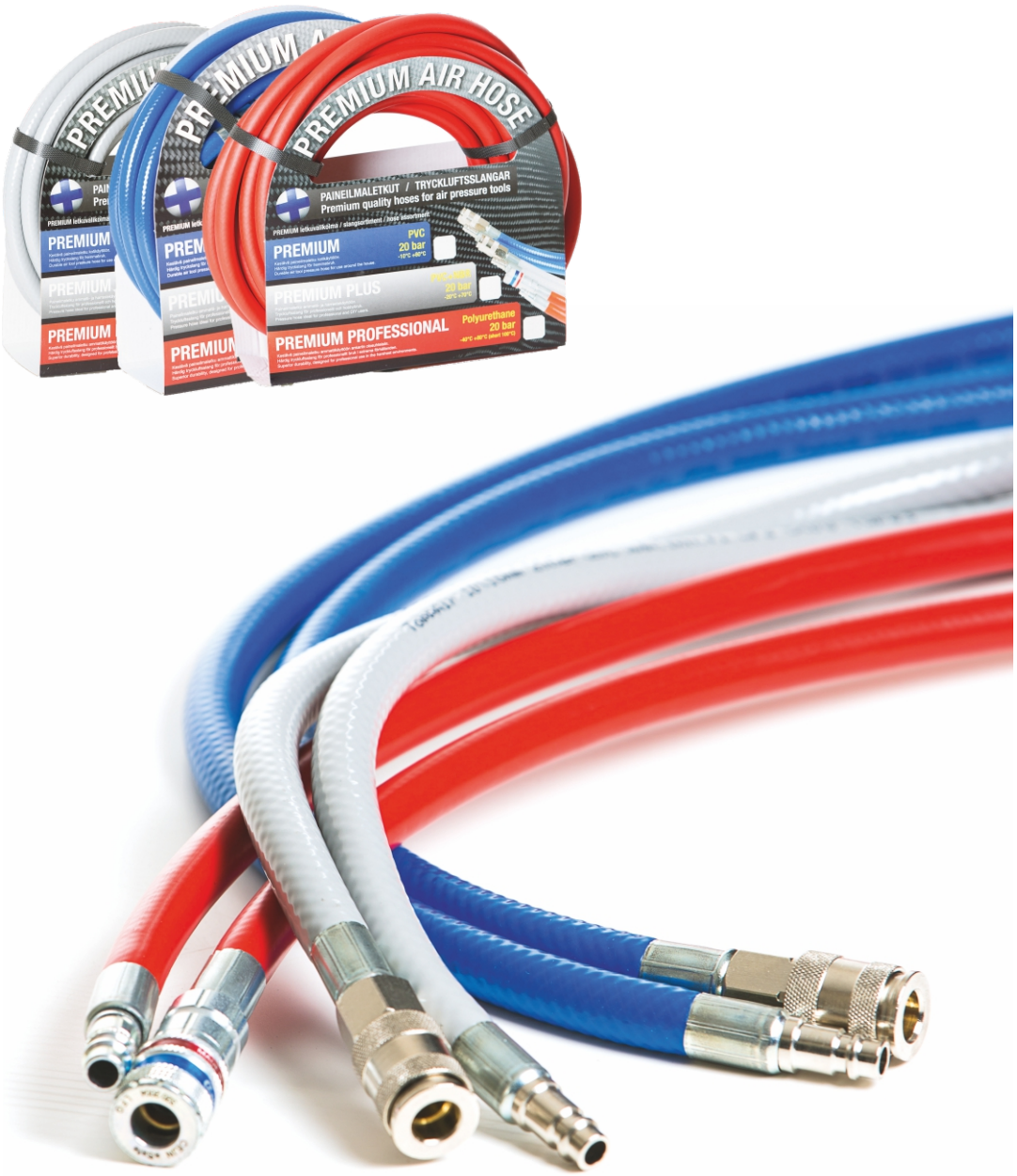

Tekniset tiedot

Liitintyyppi	European Universal
Materiaali	Premium: PVC/ Standard yleisliittimet, Premium Plus: PVC+NBR/ turvaliittimillä, Premium Professional: Polyuretaani/ Premium turvaliittimillä
Käyttötarkoitus	Tee-se-itse-kohteet ja ammattilaiskäyttöön
Väri	Punainen, harmaa ja sininen
Pituus	10 m

Pidätämme oikeuden muutoksiin. Lisätiedot: toppi.fi

ToppCover™ – suojaletkut vaativaan ympäristöön

ToppCover™ 105

käytetään johtosarjojen ja kaapeleiden suojaukseen esimerkiksi autoteollisuudessa.

ToppCover™ 70

on kestävä suojaletku, joka sietää myös korkeampaa lämpötilaa.

ToppCover™ DIN 40621

on kestävä ja turvallinen eristysletku sähköjohtoja ja johtosarjoja varten.

ToppCover™ DIN 40621 KEVI

on kestävä ja turvallinen eristysletku maadoitusjohtoja varten.

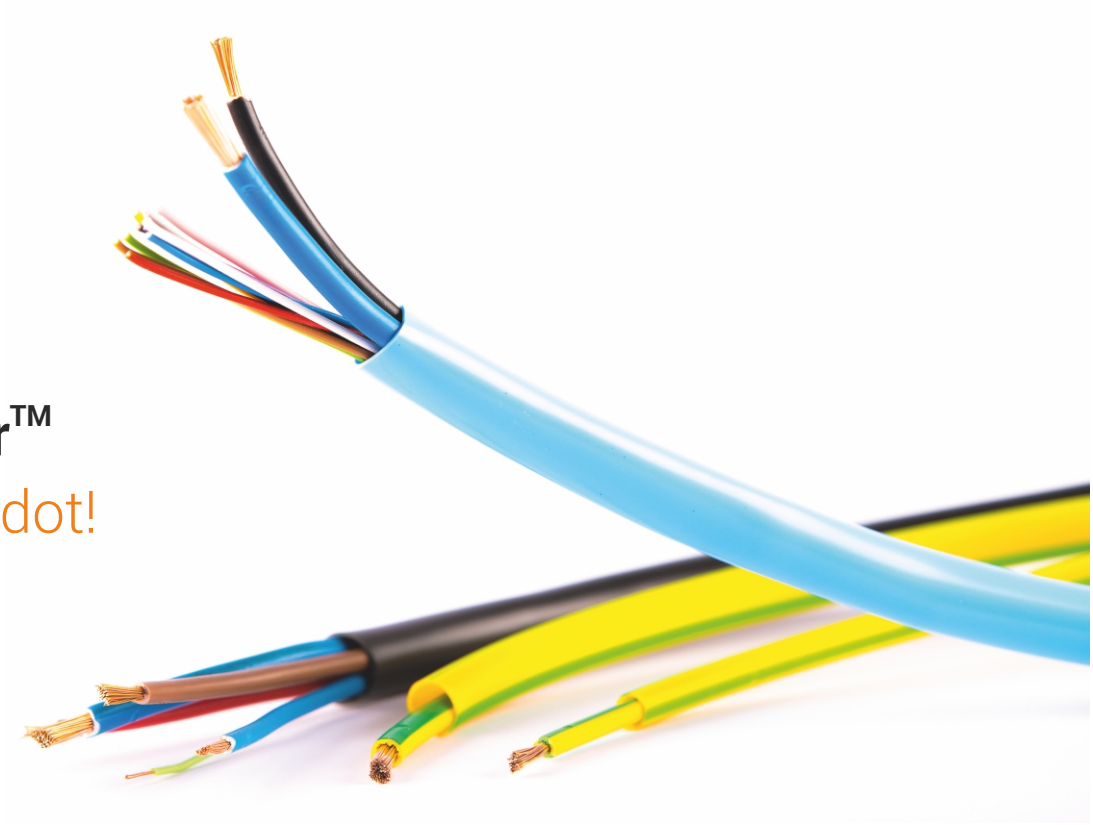

ToppCover™

Suojaa johdot!

Tekniset tiedot

Materiaali	PVC
Rakenne	1-kerros kudokseton letku
Väri	saatavilla useita eri värejä, myös raidalla
Käyttölämpötila	-20 ... 105 °C
Sisähalkaisija (mm)	1-60
Pituudet koosta riippuen (m)	50-5000

ToppCover™ on Oy Toppi Ab:n rekisteröimä tavaramerkki.

Pidätämme oikeuden muutoksiin. Lisätiedot: toppi.fi

Kestävä vesiletku kotitalouksien tarpeita varten

Kudosvahvisteinen ToppSafety™ HBS (Husbrandslang) vesiletku on kehitetty kotitalouksien paloposteja varten, mutta sitä voidaan käyttää myös monissa muissa paikoissa kotitalouksissa kuten autotallissa ja pesutiloissa.

ToppSafety™ HBS
Kotitalouksien paloposteille

Tekniset tiedot

Ensisijainen käyttöalue	Kotitalouksien palopostit
Materiaali	PVC ja polyesteri
Rakenne	3-kerros ristikudosletku
Väri	Pinta ja sisus musta
Käyttöpaine	10 bar (20 °C SFS 5408 standardin mukaan)
Käyttölämpötila	-20 ... +60 °C
Sisä/ulko Ø mm	12,7/16,7 (1/2")
Pituudet koosta riippuen (m)	25 m standardipituus, tilauksesta valmistamme myös muita mittoja

Pidätämme oikeuden muutoksiin. Lisätiedot: toppi.fi

Kestävä standardit täyttävä pikapalopostiletku

Kudosvahvisteiset ja muotonsa pitävät ToppSafety™ NBR -letkut ovat kehitetty pikapaloposteja varten. Letku soveltuu erinomaisesti päivittäiseen kovaan käyttöön – se kestää vetoa ja kulutusta ja on aina helppo pitää puhtaana.

ToppSafety™ NBR -pikapalopostiletkut täyttävät EN 694 laatustandardin.

ToppSafety™ NBR

Kestää vetoa ja kulutusta

Tekniset tiedot

Ensisijainen käyttöalue	Pikapalopostien ja kiinteistöjen vesiletku
Materiaali	PVC/nitriilikumisekoite ja polyesteri
Rakenne	3-kerros ristikudosletku
Väri	Pinta ja sisus musta
Käyttöpaine	10 bar (20 °C SFS 5408 standardin mukaan)
Käyttölämpötila	-20 ... +60 °C
Sisä/ulko Ø mm	19/26, 25/33
Pituudet koosta riippuen (m)	Tilauksen mukaan

Pidätämme oikeuden muutoksiin. Lisätiedot: toppi.fi

Järjestystä nopeasti ja kätevästi

Kestävällä ToppBand™ PA johdinsiteellä saat johdot, letkut, putket ja kaapelit nopeasti ja kätevästi järjestykseen. Sidoksen avaaminen ja sulkeminen on helppoa eikä se kuluta sidosta. ToppBand™ PA sitoo aina yhtä tiukasti.

ToppBand™ PA

Johdot ja letkut järjestykseen

Tekniset tiedot

Materiaali	Polyamidi (PA)
Rakenne	Leikattu 1-kerros putki
Väri	Musta
Käyttölämpötila	-40 ... +80 °C
Sisä/ulko Ø mm	6/4, 8/6, 10/8, 12/10, 15/12,5, 18/15
Pituudet koosta riippuen (m)	50, 100, 350, 700

Pidätämme oikeuden muutoksiin. Lisätiedot: toppi.fi

Järjestystä nopeasti ja kätevästi

Kestävällä ToppBand™ PE johdinsiteellä saat johdot, letkut, putket ja kaapelit nopeasti ja kätevästi järjestykseen. Sidoksen avaaminen ja sulkeminen on helppoa eikä se kuluta sidosta. ToppBand™ PE sitoo aina yhtä tiukasti.

ToppBand™ PE

Kätevää järjestystä

Tekniset tiedot

Materiaali	Polyeteeni (PE)
Rakenne	Leikattu 1-kerros putki
Väri	Musta
Sisä/ulko Ø mm	6/4, 8/6, 10/8, 12/9, 12/10, 15/12,5, 18/15
Pituudet koosta riippuen (m)	7, 10 , 25, 50, 100

Pidätämme oikeuden muutoksiin. Lisätiedot: toppi.fi

ToppMedic™ – matalapaineletkut lääketieteelliseen käyttöön

ToppMedic™ -letkut on valmistettu ISO 5359 mukaisesti. Kaikki käyttämämme raaka-aineet on rekisteröity EU:n REACH –asetuksen mukaisesti. Raaka-aineemme täyttävät myös RoHS –direktiivin (2011/65/EU) asettamat vaatimukset.

ToppMedic™ -letkut valmistetaan antistaattisesta materiaalista.

ToppMedic™ valikoima:

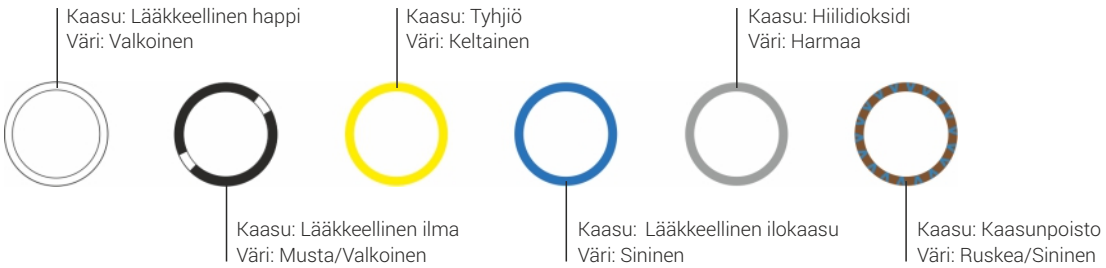

Tuotenumero	Kaasutyyppi	Mitat	Pituus	Väri
19606011030	Lääkkeellinen happi	6,7/12,7	30 m	Valkoinen
19608014030	Lääkkeellinen ilma	8/14	30 m	Musta/Valkoinen
19610016030	Tyhjiö	10/16	30 m	Keltainen
19606011030-1	Lääkkeellinen ilokaasu	6,7/12,7	30 m	Sininen
19606011030-2	Hiilidioksidi	6,7/12,7	30 m	Harmaa
19612017430	Kaasunpoisto	12/17,4	30 m	Ruskea/Sininen

Tekniset tiedot

Käyttö	Kudosvahvisteinen letku sairaalakaasuille
Materiaali	Sisus: antistaattinen polyuretaani. Pinta: elintarvikekelpoinen PVC, DEHP-vapaa, 80 Shore
Rakenne	4-kerros ristikudosletku, polyesterilanka
Pakkaus	Kutistemuovi PE
Käyttöpaine	14 bar/ 20 °C

ToppMedic™ on Oy Toppi Ab:n rekisteröimä tavaramerkki.

Pidätämme oikeuden muutoksiin. Lisätiedot: toppi.fi

toppi
SINCE 1953

Katalogi

PUTKET

toppi

Putket

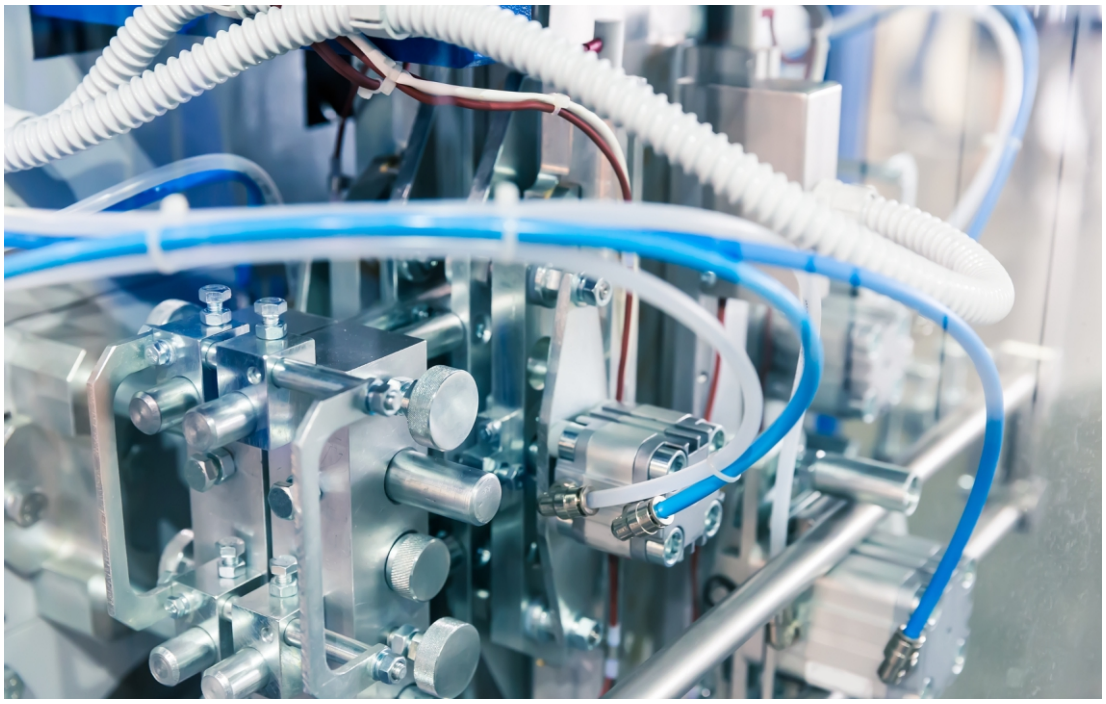

	sivu
ToppTube™ PA11 (Polyamide)	29
ToppTube™ PA12P40 (Polyamide)	30
ToppTube™ PA Premium (Polyamide)	31
ToppTube™ PA12HIPHL (Polyamide)	32
ToppTube™ PUR (Polyurethane)	33
ToppTube™ PUR C98A (Polyurethane)	34
ToppTube™ PE-LD (Polyethylene)	35
ToppTube™ PES (PE-LLD) (Polyethylene)	36
ToppTube™ PE-HD (Polyethylene)	37
ToppTube™ PEX (Polyethylene)	38
ToppSpiral™ Spiral Tubes	39
ToppPart™ Pre-Bent Tubes	40
ToppMulti™ Multi-Cables	41

Toppi on putkien moniosaaja!

Valmistamme putkia moniin eri käyttötarkoituksiin kuten pneumatiikkaan ja teollisuuteen useisiin eri kohteisiin.

Toppi on johtava pneumatiikkaputkien valmistaja. Meillä on laaja tuotevalikoima ja valmistamme putkemme korkealuokkaisimmista teknisistä materiaaleista kuten PA12, PA11, HDPE, LDPE, PEX, PUR sekä TPU. CNC taivutuskoneella kykenemme valmistamaan monikäyttökaapeleita, spiraaliputkia sekä taivutettuja putkia. Voimme myös tehdä putkiimme varsin monenlaisia asennuksia. Olemme niin ikään kokeneita asiantuntijoita suulakepuristeisten monikerrosputkien valmistuksessa ja hallitsemme eri raaka-aineiden käytön.

Muihin käyttötarkoituksiin valmistamme putkia laadukkaista materiaaleista esimerkiksi PVC, HDPE, LDPE ja PA. Pystymme räätälöimään tuotteet asiakkaan omiin tarpeisiin. Tiedustele rohkeasti lisätietoa asiantuntijoiltamme.

PA11 (kova), PA11P40 (puolikova) ja PA11F15 (pehmeä)

Joustava ja paineenkestävä putki pneumaattisiin ja hydraulisiin sovelluksiin. Soveltuu myös rasvavoiteluun.

Toimii erinomaisesti korkeissa lämpötiloissa. Kestää hyvin kulutusta ja iskuja.

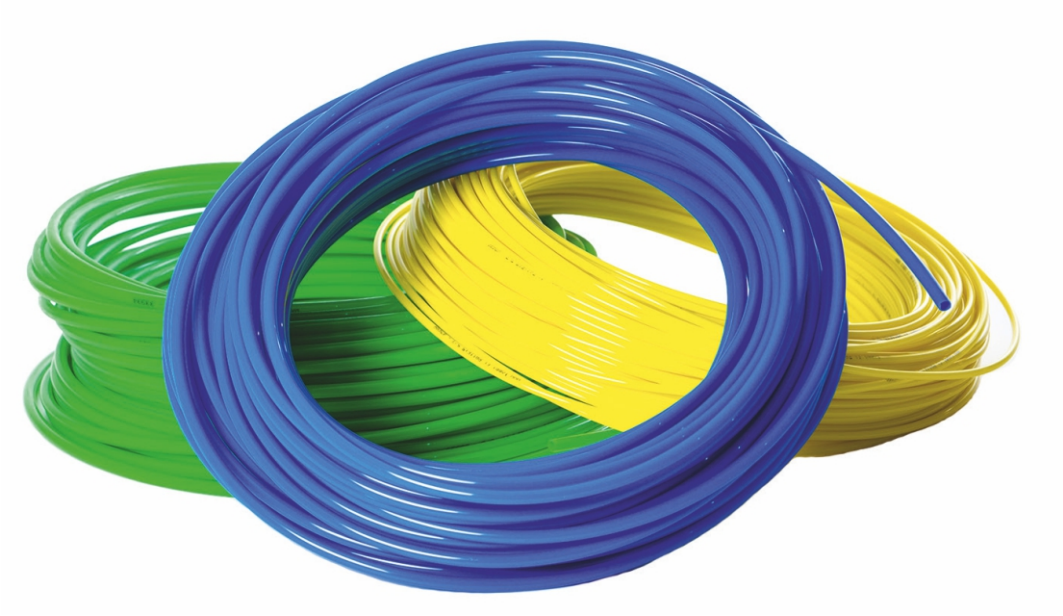

Tekniset tiedot

Materiaali	Polyamidi PA11 (Nylon 11) Rilsan
Kovuus	PA11 (70 Shore D) PA11P40 (63 Shore D) PA11F15 (52 Shore D)
Asennuslämpötila	-20 °C ... +50 °C
Käyttölämpötila	-40 °C ... +80 °C
Käyttöpaine	Suositus: 1/3 murtopaineesta
Toleranssit	DIN 74324 mukaan
Värit	Natural, musta, sininen, keltainen, punainen, vihreä, hopea jne.
Mitat	Ulkohalkaisija 3,0 mm ... 28,0 mm / sisähalkaisija 2,0 mm ... 24,0 mm
Kemiallinen kestävyys	PA-putket kestävät hyvin öljyjä, hydraulinesteitä ja polttoaineita. Ei sovellu kloridiyhdisteille.
Tiheys	1,05 g/cm³ ISO 1183 testausmenetelmän mukaan

Murtopaine eri lämpötiloissa:

Materiaali	PA11				PA11P40				PA11F15					
mitat mm ulko/sisä	lämpötila °C				lämpötila °C				lämpötila °C				paino g/m	taivutussäde min. mm
	20	40	60	80	20	40	60	80	20	40	60	80		
4/2	225	159	123	96	132	96	75	63	87	63	51	45	9,9	24
5/3	168	117	90	72	99	72	57	48	63	45	36	30	13,2	30
6/4	135	96	72	57	78	57	45	36	51	36	30	27	16,5	36
8/6	96	66	51	42	57	42	33	27	36	27	21	15	23,1	50
10/8	75	54	42	33	42	30	24	21	27	18	15	12	29,7	80
12/10	60	42	33	42	36	27	21	18	21	15	12	9	36,3	118
14/12	51	36	27	21	30	21	18	15	18	12	9	6	42,9	163
15/12,5	60	42	33	27	36	27	21	18	21	15	12	9	56,7	90
16/12	96	66	51	42	57	42	33	27	36	27	21	15	92,4	100
18/15	60	42	33	27	36	27	21	18	21	15	12	9	81,6	177
22/18	66	45	36	27	39	27	21	18	24	18	15	12	131,9	196

Pidätämme oikeuden muutoksiin. Lisätiedot: toppi.fi

PA12P40

Hyvän iskunkestävyyden omaava putki, joka sopii erinomaisesti käytettäväksi korkeissakin lämpötiloissa. Tällä putkella on myös erityisen hyvä paineenkesto.

Sopii käytettäväksi pneumatiikassa, teollisuusroboteissa sekä instrumentaatiolinjoilla.

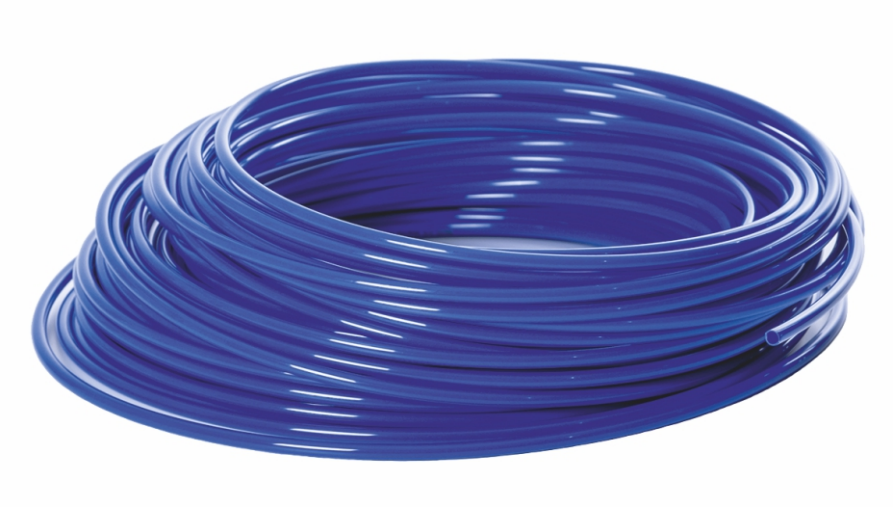

Tekniset tiedot

Materiaali	Polyamidi PA12P40 (Nylon 12)
Asennuslämpötila	-20 °C ... +50 °C
Käyttölämpötila	-40 °C ... +80 °C
Käyttöpaine	Suositus: 1/3 murtopaineesta
Toleranssit	DIN 74324 mukaan
Värit	Natural, musta, sininen, keltainen, punainen, vihreä, hopea jne.
Mitat	Ulkohalkaisija 3,0 mm ... 28,0 mm / sisähalkaisija 2,0 mm ... 24,0 mm
Kemiallinen kestävyys	PA-putket kestävät hyvin öljyjä, hydraulinesteitä ja polttoaineita. Ei sovellu kloridiyhdisteille.
Tiheys	1,03 g/cm³ ISO 1183 testausmenetelmän mukaan

Murtopaine eri lämpötiloissa:

Materiaali	PA12P40					
mitat mm ulko/sisä	lämpötila °C				paino g/m	taivutussäde min. mm
	20	40	60	80		
4/2	132	96	75	63	9,9	24
5/3	99	72	57	48	13,2	30
6/4	78	57	45	36	16,5	36
8/6	57	42	33	27	23,1	50
10/8	42	30	24	21	29,7	80
12/10	36	27	21	18	36,3	118
14/12	30	21	18	15	42,9	163
15/12,5	36	27	21	18	56,7	90
16/12	57	42	33	27	92,4	100
18/15	36	27	21	18	81,6	177
22/18	39	27	21	18	131,9	196

Pidätämme oikeuden muutoksiin. Lisätiedot: toppi.fi

PA Premium

PA Premium on kehitetty erityisesti henkilö- ja kuorma-autojen asennuksia varten.

Tämä putki kestää hyvin bensiiniä, dieseliä, öljyä ja jäähdytysnesteitä. Se soveltuu käytettäväksi myös pneumaattisissa ja hydraulisissa asennuksissa.

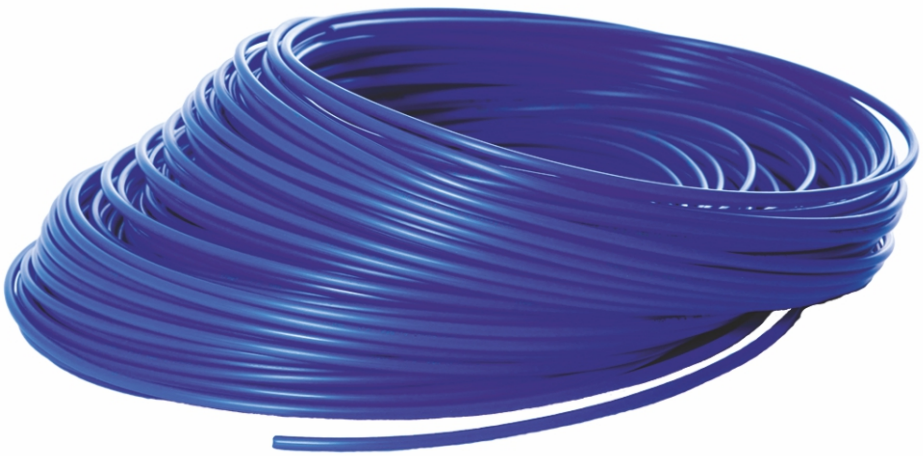

Tekniset tiedot

Materiaali	Polyamidi PA
Asennuslämpötila	-20 °C ... +50 °C
Käyttölämpötila	-40 °C ... +80 °C
Käyttöpaine	Suositus: 1/3 murtopaineesta
Toleranssit	DIN 74324 mukaan
Värit	Naturaali, musta, sininen, keltainen, punainen, vihreä, hopea jne.
Mitat	Ulkohalkaisija 3,0 mm...28,0 mm / sisähalkaisija 2,0 mm...24,0 mm
Kemiallinen kestävyys	PA-putket kestävät hyvin öljyjä, hydraulinesteitä ja polttoaineita. Ei sovellu kloridiyhdisteille.
Tiheys	1,03 g/cm³ ISO 1183 testausmenetelmän mukaan

Murtopaine eri lämpötiloissa:

Materiaali	PA					
mitat mm ulko/sisä	lämpötila °C				paino g/m	taivutussäde min. mm
	20	40	60	80		
4/2	136	99	77	65	9,9	24
5/3	102	74	59	49	13,2	30
6/4	80	59	46	37	16,5	36
8/6	59	43	34	28	23,1	50
10/8	43	31	25	22	29,7	80
12/10	37	28	22	19	36,3	118
14/12	31	22	19	15	42,9	163
15/12,5	37	28	22	19	56,7	90
16/12	59	43	34	28	92,4	100
18/15	37	28	22	19	81,6	177
22/18	40	28	22	19	131,9	196

Pidätämme oikeuden muutoksiin. Lisätiedot: toppi.fi

PA12HIPHL-DIN

Joustava jarruputki autoteollisuuden tarpeisiin, joka on erinomainen vaativiinkiin asennuksiin.

Valmistamme jarruputket tarkasti DIN 74324 laatustandardin mukaan, joka vaatii putkelle mustan värin. Ajoneuvoputket puolestaan valmistetaan DIN 73378 laatustandardin mukaan, joka mahdollistaa myös useampia värivaihtoehtoja.

Tekniset tiedot

Materiaali	Polyamidi PA12HIPHL-DIN
Kovuus	63 Shore D ISO 868
Asennuslämpötila	-20 °C ... +93 °C
Käyttölämpötila	-40 °C ... +93 °C
Käyttöpaine	Suositus: 1/3 murtopaineesta
Toleranssit	DIN 74324 mukaan
Värit	Musta (DIN 74324), punainen, sininen, keltainen (DIN 73378)
Mitat	Ulkohalkaisija 4,0 mm ... 18 mm / sisähalkaisija 2,0 mm ... 14,0 mm
Tiheys	1,03 g/cm³ ISO 1183 testausmenetelmän mukaan

Murtopaine eri lämpötiloissa:

Materiaali	PA12HIPHL-DIN					
mitat mm ulko/sisä	lämpötila °C				paino g/m	taivutussäde min. mm
	20	40	60	80		
4/2	132	96	75	63	9,9	24
6/4	78	57	45	36	16,5	36
6,4/4,3	78	57	45	36	18,5	38
8/6	57	42	33	27	23,1	50
9/6	78	57	45	36	37,1	54
9,5/6,4	78	57	45	36	40,6	57
10/7	69	51	39	33	42,1	60
10/8	42	30	24	21	29,7	80
11/8	63	45	36	30	47,0	66
12/9	57	42	33	27	52,0	75
12,7/9,5	57	42	33	27	58,6	79
14/10	66	48	39	30	79,2	84
15,8/11,2	66	48	39	30	102,4	95
16/12	57	42	33	27	92,4	100
18/14	48	36	27	24	106,0	129

Pidätämme oikeuden muutoksiin. Lisätiedot: toppi.fi

PUR

Monikäyttöinen putki joustavuutensa ansiosta. Soveltuu hyvin käytettäväksi erityisesti matalissa lämpötiloissa, mutta voidaan käyttää myös korkeammissakin lämpötiloissa.

Tuotteella on erittäin hyvä kulutuksenkesto ja elastisuuden ansiosta pieni taivutussäde eikä siinä ole käytetty pehmentimiä.

Soveltuu käytettäväksi pneumatiikassa, teollisuusroboteissa ja instrumentaatiolinjoilla.

Tekniset tiedot

Materiaali	Polyuretaani
Kovuus	53 Shore D
Asennuslämpötila	-30 °C ... +50 °C
Käyttölämpötila	-40 °C ... +80 °C
Käyttöpaine	Suositus: 1/3 murtopaineesta
Toleranssit	DIN 74324 mukaan
Värit	Hopea, musta, sininen (keltainen, punainen, vihreä, naturaali) jne.
Mitat	Ulkohalkaisija 3,0 mm ... 25 mm / sisähalkaisija 2,0 mm ... 21,0 mm
Kemiallinen kestävyys	Erinomainen kestävyys öljyjä, hydraulinesteitä ja polttoaineita vastaan
Tiheys	1,23 g/cm³ ISO 1183-1-A testausmenetelmän mukaan

Murtopaine eri lämpötiloissa:

Materiaali	PUR (Polyuretaani)					
mitat mm ulko/sisä	lämpötila °C				paino g/m	taivutussäde min. mm
	20	40	60	80		
4/2	59	47	34	27	1,1	9
4,3/2,8	37	28	22	16	1,0	15
5/3	44	34	28	21	1,5	14
5/3,1	40	31	25	19	1,5	15
6/3,9	37	28	22	16	2,0	20
6/4	34	28	22	16	1,9	21
8/5,7	31	22	19	15	3,0	34
8/6	25	19	16	12	2,7	40
9,5/6,4	34	28	22	17	4,7	35
10/7	31	25	19	16	4,9	40
10/8	19	16	12	9	3,4	64
12/9	25	19	16	13	6,0	60
14/11	22	16	12	10	7,2	83
15/12,5	16	12	9	7	6,6	118

Pidätämme oikeuden muutoksiin. Lisätiedot: toppi.fi

PUR C98A

Monikäyttöinen putki joustavuutensa ansiosta. Soveltuu hyvin käytettäväksi erityisesti matalissa lämpötiloissa, mutta voidaan käyttää myös korkeammissakin lämpötiloissa.

Tuotteella on erittäin hyvä kulutuksenkesto ja elastisuuden ansiosta pieni taivutussäde eikä siinä ole käytetty pehmentimiä.

Soveltuu käytettäväksi pneumatiikassa, teollisuusroboteissa ja instrumentaatiolinjoilla.

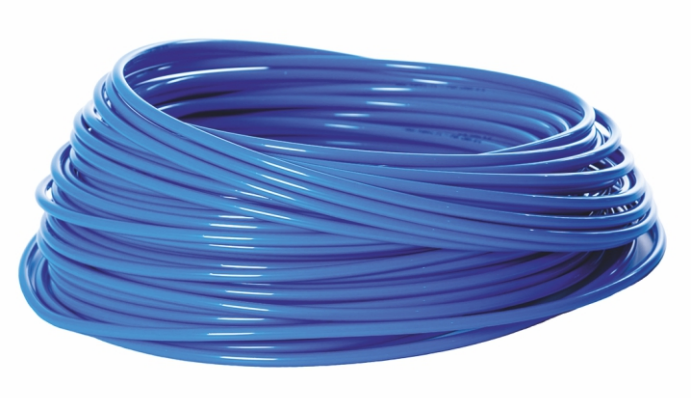

Tekniset tiedot

Materiaali	Polyuretaani C98A
Kovuus	98 Shore A
Asennuslämpötila	-30 °C ... +50 °C
Käyttölämpötila	-40 °C ... +80 °C
Käyttöpaine	Suositus: 1/3 murtopaineesta
Toleranssit	DIN 74324 mukaan
Värit	Hopea, musta, sininen (keltainen, punainen, vihreä, naturaali) jne.
Mitat	Ulkohalkaisija 3,0 mm ... 16 mm / sisähalkaisija 2,0 mm ... 13,0 mm
Kemiallinen kestävyys	Erinomainen kestävyys öljyjä, hydraulinesteitä ja polttoaineita vastaan
Tiheys	1,22 g/cm³ ISO 1183-1-A testausmenetelmän mukaan

Murtopaine eri lämpötiloissa:

Materiaali	PUR C98A (Polyuretaani)					
mitat mm ulko/sisä	lämpötila °C				paino g/m	taivutussäde min. mm
	20	40	60	80		
4/2	57	45	33	26	1,1	9
4,3/2,8	36	27	21	15	1,0	15
5/3	42	33	27	20	1,5	14
5/3,1	39	30	24	18	1,5	15
6/3,9	36	27	21	15	2,0	20
6/4	33	27	21	15	1,9	21
8/5,7	30	21	18	14	3,0	34
8/6	24	18	15	12	2,7	40
9,5/6,4	33	27	21	16	4,7	35
10/7	30	24	18	15	4,9	40
10/8	18	15	12	9	3,4	64
12/9	24	18	15	13	6,0	60
14/11	21	15	12	10	7,2	83
15/12,5	15	12	9	7	6,6	118

Pidätämme oikeuden muutoksiin. Lisätiedot: toppi.fi

PE-LD

Matalaheyksisestä polyeteenistä valmistettu putki on edullinen ja helposti asennettava. PE-LD kestää melko hyvin korkeaa lämpötilaa ja painetta. Käytettäessä murskauksen ja puhtaanapidon nykyaikaisia menetelmiä soveltuu myös kierrätykseen.

Hyvä kemiallinen kestävyys. Käytetään useimmiten pneumaattisissa laitteissa helpon asennettavuudensa ansiosta.

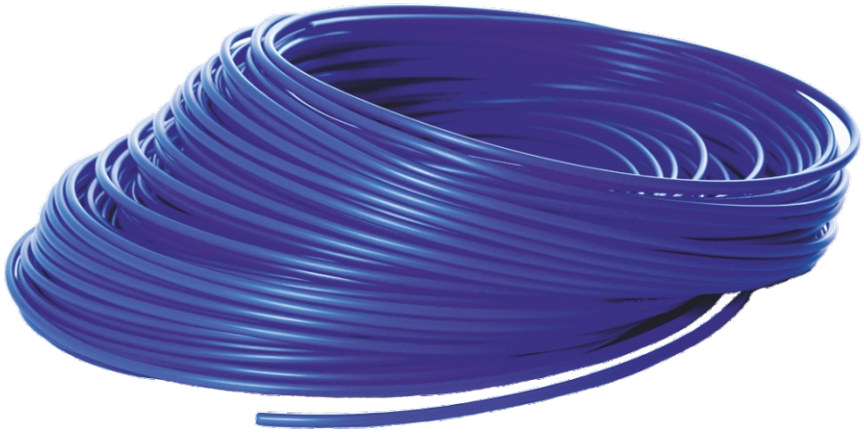

Tekniset tiedot

Materiaali	PE-LD
Asennuslämpötila	-30 °C ... +50 °C
Käyttölämpötila	-40 °C ... +80 °C
Käyttöpaine	Suositus: 1/3 murtopaineesta
Toleranssit	DIN 74324 mukaan
Värit	Naturaali, musta, sininen, (keltainen, punainen, vihreä, hopea) jne.
Mitat	Ulkohalkaisija 4,0 mm ... 22 mm / sisähalkaisija 2,0 mm ... 18,0 mm
Kemiallinen kestävyys	Hyvä kestävyys kaasuja ja nesteitä vastaan
Tiheys	0,922 g/cm³ ISO 1183 testausmenetelmän mukaan

Murtopaine eri lämpötiloissa:

Materiaali	PE-LD				
mitat ulko/sisä	lämpötila °C			paino g/m	taivutussäde min. mm
	20	40	60		
4/2	50	25	12,5	9,9	24
5/3	37,5	20	10	13,2	30
6/4	30	15	7,5	16,5	36
8/6	20	10	5	23,1	50
10/8	15	7,5	5	29,7	80
12/9	20	10	5	52,0	75
14/12	10	5	2,5	42,9	163
15/12,5	12,5	7,5	2,5	56,7	147
16/12	20	10	5	92,4	100
20/16	15	7,5	5	118,8	161
22/18	15	7,5	5	131,9	196

Pidätämme oikeuden muutoksiin. Lisätiedot: toppi.fi

PES (PE-LLD)

Lineaarinen matalatiheyksinen polyeteeniputki hyvällä kemiallisella kestävyydellä ja edullisella hinnalla.

Käytetään usein pneumattisissa asennuksissa ja paikoissa, joissa vaaditaan hyvää kestävyyttä kaasujen ja muun kemiallisen kontaktin kanssa.

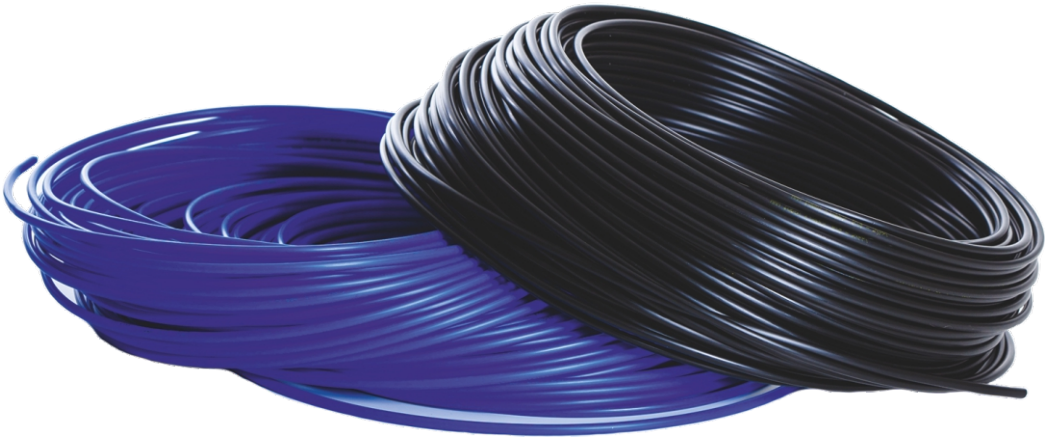

Tekniset tiedot

Materiaali	PES (PE-LLD)
Asennuslämpötila	-30 °C ... +50 °C
Käyttölämpötila	-40 °C ... +80 °C
Käyttöpaine	Suositus: 1/3 murtopaineesta
Toleranssit	DIN 74324 mukaan
Värit	Sininen, naturaali, musta. Muut värit tilauksesta.
Mitat	Ulkohalkaisija 4,0 mm ... 22 mm / sisähalkaisija 2,0 mm ... 18,0 mm
Kemiallinen kestävyys	Hyvä kestävyys kaasuja ja nesteitä vastaan
Tiheys	0,931 g/cm³ ISO 1183 testausmenetelmän mukaan

Käyttöpaine eri lämpötiloissa:

Materiaali	PES (PE-LLD)					
mitat mm ulko/sisä	lämpötila °C				paino g/m	taivutussäde min. mm
	20	40	60	80		
4/2	96	66	45	30	8,8	24
5/3	72	51	33	24	11,7	30
6/4	57	39	27	18	14,6	36
8/6	42	30	18	11	20,5	50
10/7	42	30	18	12	37,3	70
10/8	30	21	15	9,5	26,3	80
12/9	42	30	18	12	46,1	75
12/10	30	21	15	8	32,2	130
14/12	21	15	9	3	38,0	163
15/12,5	24	18	12	6	50,3	147
16/12	42	30	18	12	81,9	100
20/16	30	21	15	9	105,3	161
22/18	27	18	12	6	117,0	196

Pidätämme oikeuden muutoksiin. Lisätiedot: toppi.fi

PE-HD

Iskunkestävä putki kustannustehokkaalla hinnalla vaativampaan käyttöön. Kestää erittäin hyvin kemikaaleja.

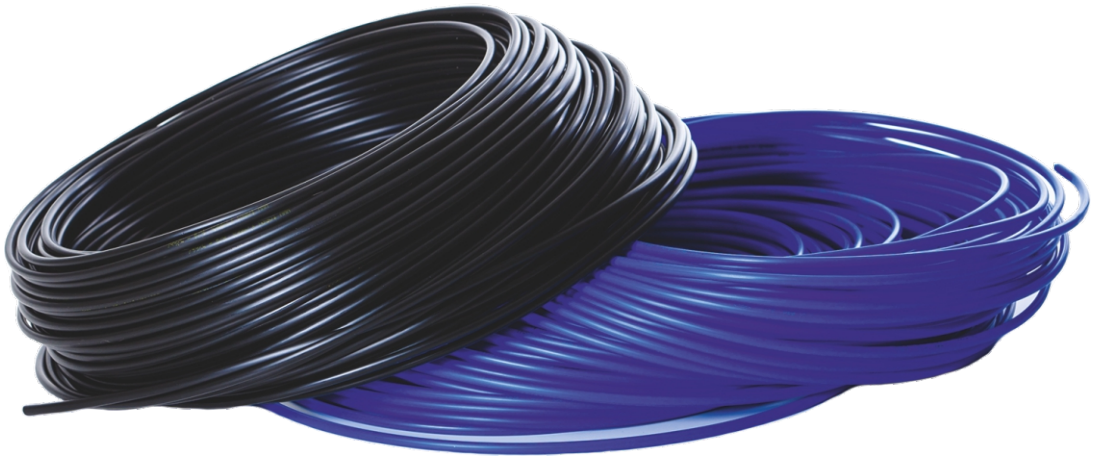

Tekniset tiedot

Materiaali	PE-HD korkeatiheyksinen polyeteeni
Kovuus	65 Shore D ISO 868
Asennuslämpötila	-30 °C ... +50 °C
Käyttölämpötila	-30 °C ... +60 °C, hetkellisesti 100 °C
Käyttöpaine	Suositus: 1/3 murtopaineesta
Toleranssit	DIN 74324 mukaan
Värit	Värit tilauksesta
Mitat	Tilauksesta
Kemiallinen kestävyys	Hyvä kemiallinen kestävyys kaasujen ja nesteiden osalta

Pidätämme oikeuden muutoksiin. Lisätiedot: toppi.fi

PEX

Suurtiheyksinen polyeteenista valmistettu joustava putki, jota on helppo työstää. Kestää erinomaisen hyvin kemikaaleja ja lämpöä. Myös iskunkestävyys on hyvä.

Käytetään usein putkistoissa ja putkien osina. Soveltuu myös vedensiirtoon.

Tekniset tiedot

Materiaali	Polyteeni PEX
Kovuus	56 Shore D ISO 868
Asennuslämpötila	-30 °C ... +60 °C
Käyttölämpötila	-40 °C ... +80 °C (hetkellisesti 100 °C)
Käyttöpaine	Suositus: 1/3 murtopaineesta
Toleranssit	DIN 74324 mukaan
Värit	Musta, sininen, naturaali
Mitat	Ulkohalkaisija 4,0 mm ... 22 mm / sisähalkaisija 2,0 mm ... 18,0 mm
Kemiallinen kestävyys	Erinomainen kestävyys alemmissa paineissa ja lämpötiloissa, etenkin kaasuja ja nesteitä vastaan
Tiheys	0,924 g/cm³ ASTM D792 testausmenetelmän mukaan

Murtopaine eri lämpötiloissa:

Materiaali	PEX					
mitat mm ulko/sisä	lämpötila °C				paino g/m	taivutussäde min. mm
	20	40	60	80		
6/4	70	55	37	23	14,8	40
8/6	52	38	28	19	20,7	60
10/8	43	31	22	14	26,6	80
12/10	39	28	20	12	32,6	100

Pidätämme oikeuden muutoksiin. Lisätiedot: toppi.fi

ToppSpiral™ – mittatilauksena joustavaa ja kätevää ulottuvuutta

Laadukkaat ToppSpiral™ spiraaliputket tarjoavat joustavaa ja kätevää ulottuvuutta pneumatiikan tarpeisiin. ToppSpiral™ valmistetaan polyamidista, joka kestää ja pitää muotonsa. Vaaka-asennukseen suosittelemme puolikovaa polyamidia ja pystyasennukseen kovaa polyamidia.

Valmistamme ToppSpiral™ spiraaliputket mittatilaustyönä.

Tekniset tiedot

Käyttösuositus	Vaaka-asennukseen suosittelemme puolikovaa polyamidia ja pystyasennukseen kovaa polyamidia
Spiraalin halkaisija	Minimi 22 mm, maksimi 320 mm
Putken halkaisija	Ulkohalkaisija 4 mm - 25 mm, sisähalkaisija 2 mm - 19 mm
Väri	Sininen, muita värejä pyynnöstä
Tilaaminen	Tuotetta valmistetaan tilauksesta

ToppSpiral™ on Oy Toppi Ab:n rekisteröimä tavaramerkki.

Pidätämme oikeuden muutoksiin. Lisätiedot: toppi.fi

ToppPart™ taivutetut putket

Muotoon taivutetut ToppPart™ putket ovat asennusvalmiita pneumatiikka- ja nesteputkia. Siksi ToppPart™ putkien asentaminen on helppoa ja nopeaa. Ja tietysti entistä lyhyempi asennusaika merkitsee säästöä!

ToppPart™ putket ovat vaihtoehto kohteisiin, joissa ei ole tilaa perinteiselle putkitukselle tai joihin ei voida asentaa metalliputkia. Räätälöimme ToppPart™ putket asiakkaamme tarpeen mukaan. Voimme valmistaa sekä 2D- että 3D-muotoja. Saatavana on myös useita värivaihtoehtoja.

A, B ja C viittaavat mutkien väliseen pituuteen, joka voi olla välillä 120 mm – 2000 mm. Teemme putkia mittatilaustuotteena asiakkaan tarpeisiin, joten ota meihin yhteyttä ja katsotaan miten voimme auttaa.

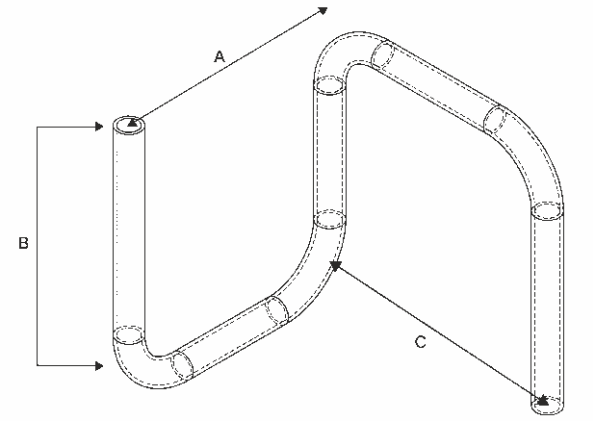

ToppPart™

Helpot ja nopeat asennukset!

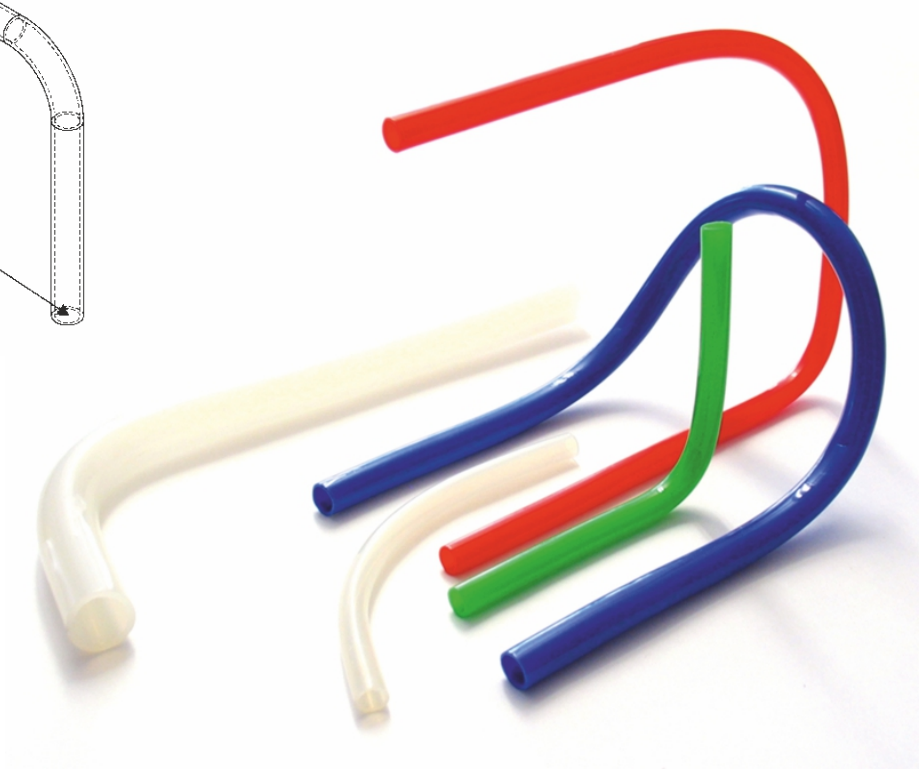

Yhdellä tuotteella ratkaisu moneen tarpeeseen

Laadukkaat ToppMulti™-moniputkikaapelit ovat esimerkiksi yhdistelmä pneumatiikkaputkia, nesteputkia, sähkökaapeleita ja valokuituja.

Valmistamme ToppMulti™-moniputkikaapeleita tilauksesta asiakkaittemme erityisiä tarpeita varten PA, PE ja PES (PE-LD ja PE-LLD), PUR ja PVC materiaaleista.

Tekniset tiedot

Yleistä	Suulakepuristettuja PE-(polyeteeni) PA-(polyamidi) ja PUR-(polyuretaani) putkia eri
	vaihtoehtoina vaipattuna PVC-vaipalla. Muita putki ja vaippa raaka-aineita pyynnöstä
Paineenkesto	Katso putkikohtaisia erillisiä esitteitä
Lämpötila-alueet	Katso putkikohtaisia erillisiä esitteitä
Laaduntarkkailu	Jatkuva putken ulkohalkaisijan mittaus kahdesta eri suunnasta, putken seinämävahvuuden
	mittaus kuudesta suunnasta. Säännöllinen paineenkeston mittaus
Mittatarkkuus	Noudattaen DIN 74324
Putkiluku	1-19 kpl., maximimäärä riippuen yksittäisen putken koosta
Sähkökaapelit	Lisärakenteena voidaan käyttää johtimia sähköistä viestintää varten
Vaippa	PVC (polyvinyylikloridi), musta, sininen tai harmaa. Muita raaka-aineita pyynnöstä
Taivutussäde	Vähintään 7 x kaapelin vaipan suurimman ulkomitan mukaan
Toimituspituudet	Vakiopituus 500 m/puukela
Suojakelmu	Polyesteri, vakiopaksuus 12 µm

Esimerkkejä	O-3 PE - 6/4 MUS
	L-3 PE - 6/4 MUS
	LAL-3 PE - 6/4 MUS
	OAL-3PE 6/4 MUS
Selitys	
O	Pyöreähkö vaippa, täyteprofiileja (max.3 kpl.)
L	Vaippa on ilman täyteprofiileja
LAL	Vaippa sisältää suojakelmun (alumiini 12 µm + polyesteri 12 µm). Vaippa on ilman täyteprofiileja
OAL	Vaippa sisältää suojakelmun (alumiini 12 µm + polyesteri 12 µm)
3	Putkien lukumäärä
PE	Putken raaka-aine, muita raaka-aineita pyynnöstä
6/4	Putkikoko, putket voi tilata numeroituna tai erivärisinä, max 6 väriä
MUS	Vaipan väri, muita värejä pyynnöstä

ToppMulti™ on Oy Toppi Ab:n rekisteröimä tavaramerkki.

Pidätämme oikeuden muutoksiin. Lisätiedot: toppi.fi

toppi
SINCE 1953

Katalogi

PROFIILIT

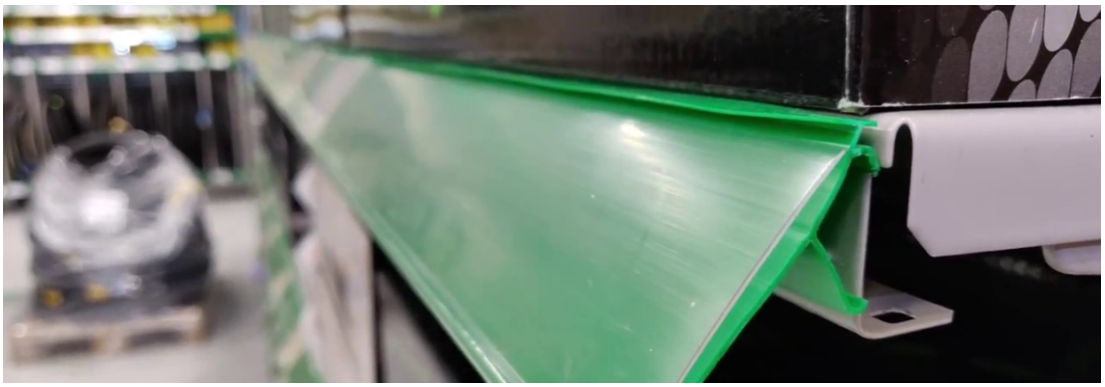

	sivut
ToppFender™	44
ToppSun™	45
Yliajosuoja	46
Vene-, laituri- ja törmäysprofiilit	47–58
Rakennusprofiilit	59–66
– kaideprofiilit	67–68
– lasituslistat	69–70
Hintalistaprofiilit	71–72

Profiili tarpeen mukaan

Valmistamme kovat ja pehmeät ToppProfile muovilistat mittatilaustyönä asiakkaittemme tarpeisiin kuten tiivistämiseen, suojaamiseen, viimeistelyyn, yhdistämiseen, kiinnittämiseen yms. Voimme toimittaa listat määrämittaisina ja tarvittaessa teippikiinnityksellä helppoa ja nopeaa asennusta varten.

Valmistamme tarvittavat työkalut itse metalliosastollamme, jolla on yli 60 vuoden kokemus työkaluvalmistuksesta. Näin voimme varmistaa, että asiakkaamme saavat täsmälleen tarpeitaan vastaavan tuotteen.

Yleisimmin käytettyjä ToppProfile™ listojen muovilajeja ovat:

ABS (akryylinitriili-butadieeni-styreeni)

ASA (akryylinitriili-styreeni-akryyliesteri)

PA (polyamidi)

PE (polyeteeni)

PS (polystyreeni)

PUR (polyuretaani)

PVC (polyvinyylikloridi)

Hallitsemme myös ko- ja tri-ekstruusion ja voimme siten yhdistää samaan muovilistaan erilaisia raaka-aineita ja värejä.

Kun tarvitset apua tai kaipaat uusia ratkaisuja, ota yhteyttä info@toppi.fi.

ToppFender™ – tehokas suoja kolhujen estämiseksi

ToppFender™ on tehokas PVC-muovista valmistettu törmäyssuoja vene- ja lastauslaitureihin, seiniin ja autotalleihin sekä muihin törmäysalttiisiin kohteisiin. ToppFenderin™ asentaminen on helppoa. Voit sahata törmäysuojan haluamaasi mittaan ja muotoon sahalla tai sirkkelillä. Päätyjen leikkaaminen viistoon mahdollistaa erilaisten kulmarakenteiden, myös sisäkulmien, jatkuvan suojaamisen. ToppFender™ on valmistettu 100 % kierrätysmateriaalista.

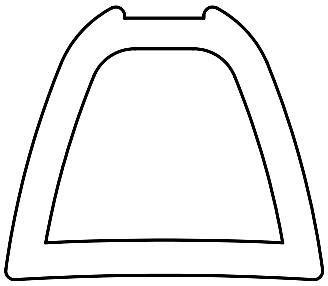

Tekniset tiedot

Materiaali	PVC (polyvinyylikloridi), 100% kierrätysmateriaali
Väri	Musta
Mitat	Pituus 800 x korkeus 55 mm x leveys 71 mm

ToppFender™ Reflex 30 cm 45/45

Tehokkaan heijastimen ansiosta ToppFender™ Reflex -törmäyssuoja näkyy hyvin myös pimeässä. Valmiit reiät helpottavat ja nopeuttavat törmäyssuojan kiinnitystä. Viistot päädyt mahdollistavat kulmarakenteiden, myös sisäkulmien, jatkuvan suojaamisen.

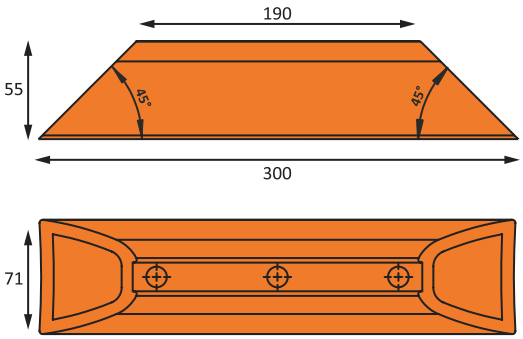

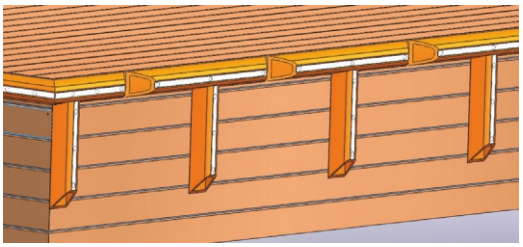

Tekniset tiedot

Materiaali	PVC (polyvinyylikloridi)
Väri	Ruskea, oranssi, beige, musta ja harmaa
Mitat	30 cm x 7,1 cm x 5,5 cm
Muuta	Pakkaus sisältää 3 kpl 6 x 50 Torx25 A4 -ruuveja sekä tehokkaan heijastimen

ToppFender™ on Oy Toppi Ab:n rekisteröimä tavaramerkki.

Pidätämme oikeuden muutoksiin. Lisätiedot: toppi.fi

ToppSun™ – helppohoitoinen valokate pihoille ja puutarhoihin

ToppSun™ on kotimainen, kestävä ja helppohoitoinen valokate. Se soveltuu sekä katto- että seinämateriaaliksi.

ToppSun™ -valokate kiinnikkeineen valmistetaan kirkkaasta PVC-muovista, jolla on hyvä UV-suoja. Se on helppo ja nopea asentaa. Tuotteen erikoisuus on kiinnikkeet, joiden avulla kate voidaan kiinnittää levyä lävistämättä. Lisäksi valokate voidaan taivuttaa ja asentaa kaareviin rakenteisiin.

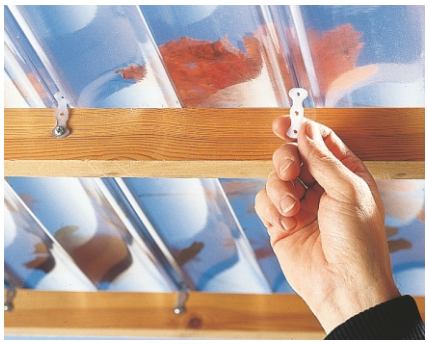

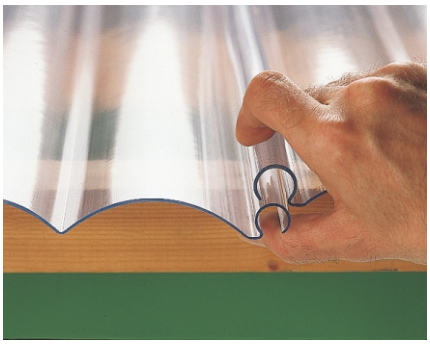

Tekniset tiedot

Mitat	Profiilikorkeus 24 mm, paksuus 1,5 mm, pituus 2000, 2500 ja 3000 mm
	kokonaisleveys 220 mm, hyötyleveys 200 mm (muut tilauksesta)
Väri	Kirkas
Lämpölaajeneminen	Eliminoitu kiinnitystavalla
Lumikuorman kestävyys	Ruodeväli k 600 mm, 1,8 kN/m² - ruodeväli k 400 mm, 2,7 kN/m²

ToppSun™ on Oy Toppi Ab:n rekisteröimä tavaramerkki.

Pidätämme oikeuden muutoksiin. Lisätiedot: toppi.fi

Yliajosuoja – letkujen suojaamiseen kulkuväylillä

Suoja on tarkoitettu kaapeleiden ja letkujen väliaikaiseen suojaamiseen kulkuväylillä sisä- ja ulkotiloissa. Keltaiset huomioraidat helpottavat suojan näkyvyyttä.

Yliajosuojassa on kolme kaapelikanavaa, joista suurimman halkaisija on 25 mm.

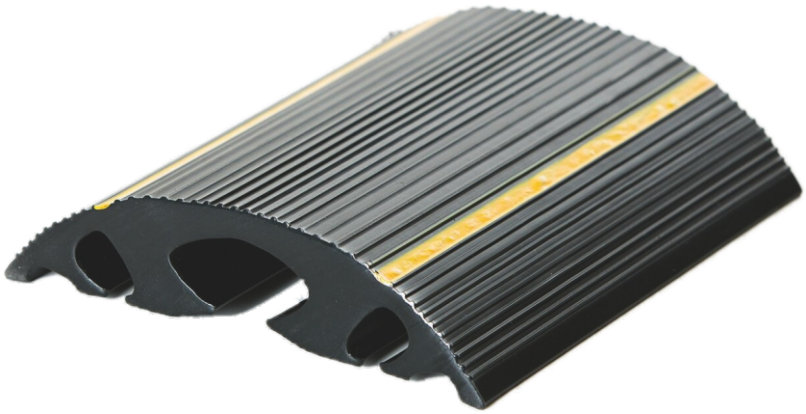

Tekniset tiedot

Materiaali	PVC
Väri	Musta keltaisilla huomioraidoilla
Mitat	160 mm x 35 mm, pituus 2 metriä. Tilauksesta myös muita pituuksia ja kulmapaloilla.

Pidätämme oikeuden muutoksiin. Lisätiedot: toppi.fi

T37

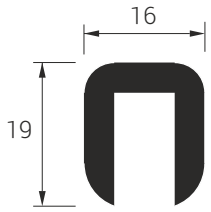

T67

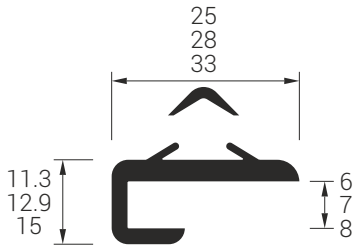

T44

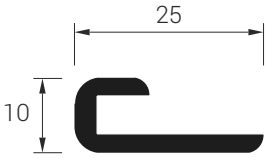

T91

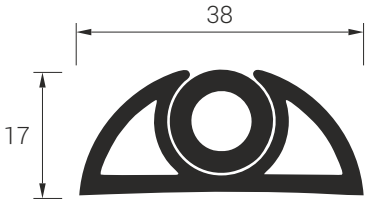

T58

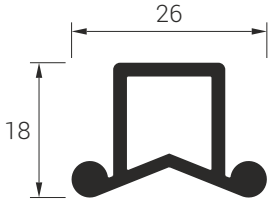

T92

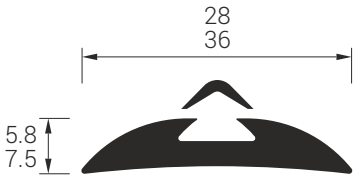

T64

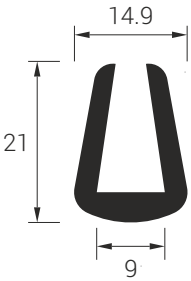

T93

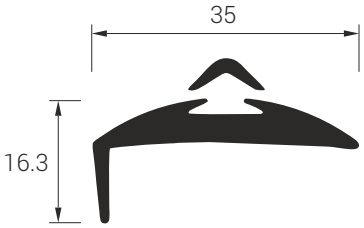

Pidätämme oikeuden muutoksiin. Lisätiedot: toppi.fi

T96

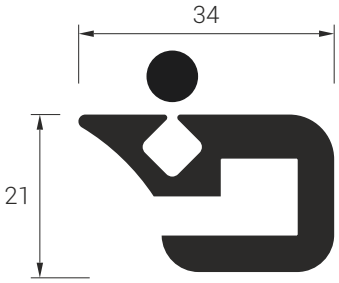

T102

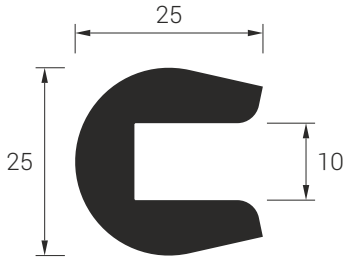

T98

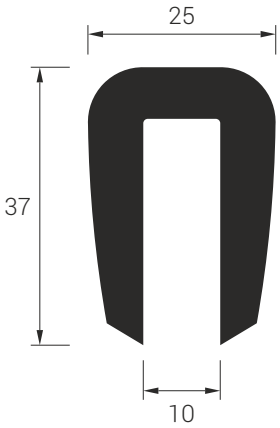

T103

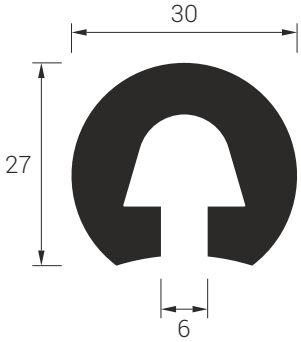

T100

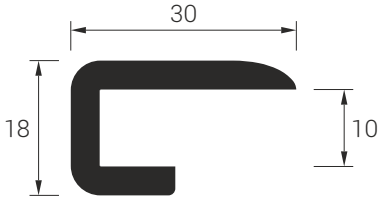

T105

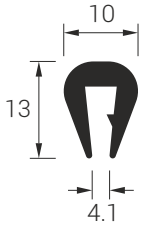

T101

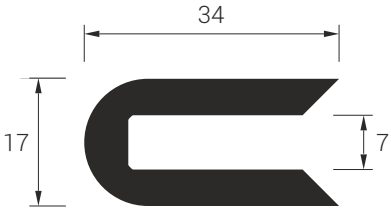

T138

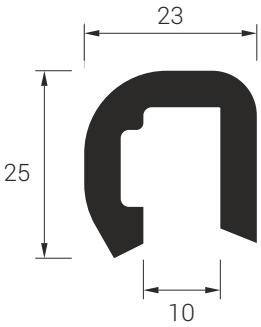

Pidätämme oikeuden muutoksiin. Lisätiedot: toppi.fi

T139

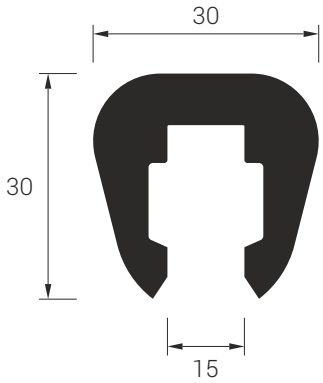

T145

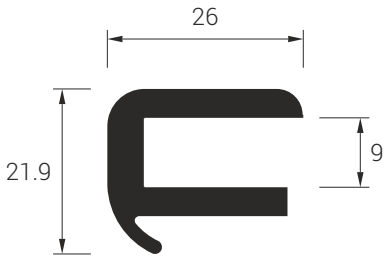

T141

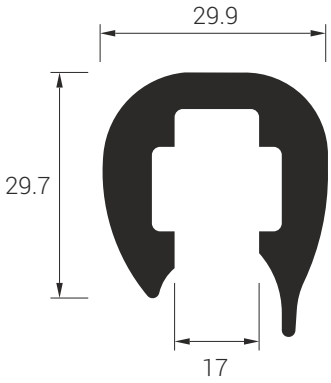

T150

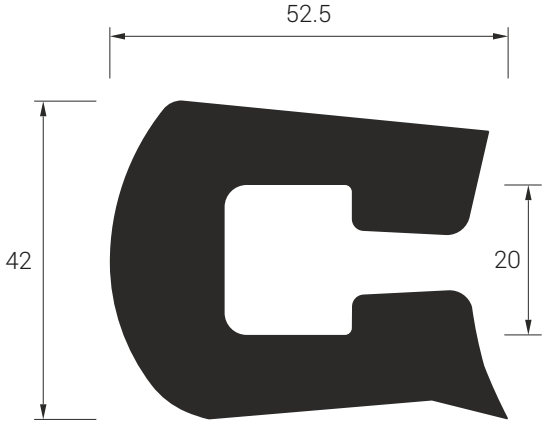

T143

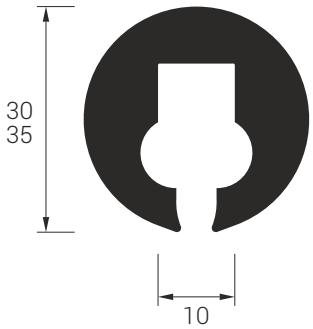

T151

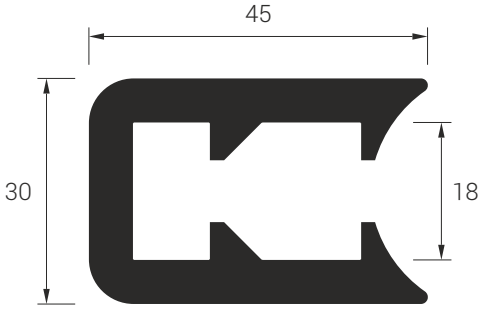

T144

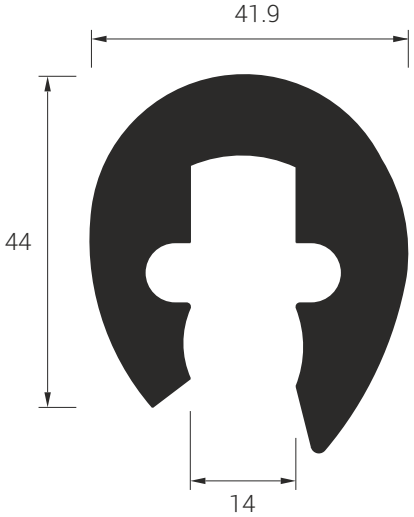

T153

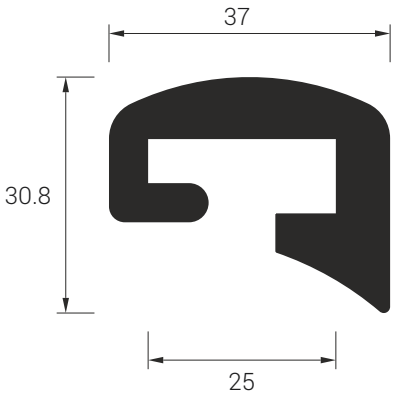

Pidätämme oikeuden muutoksiin. Lisätiedot: toppi.fi

T156

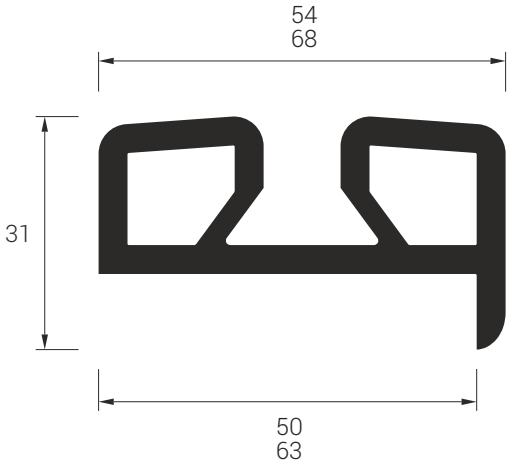

T166

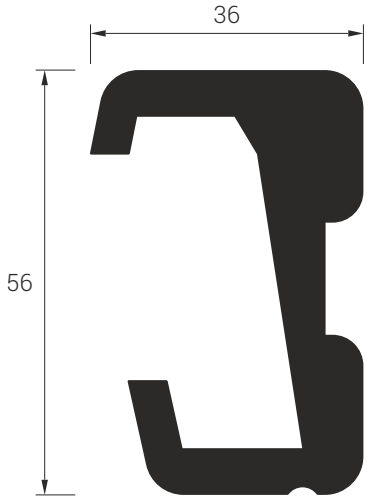

T158

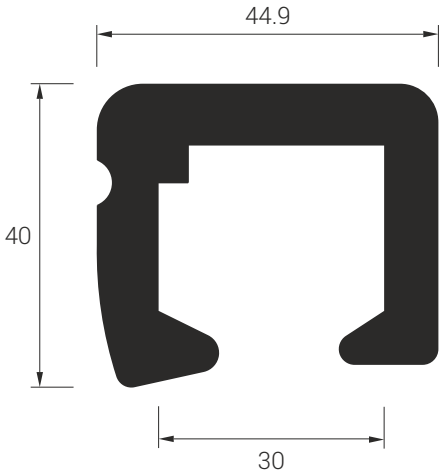

T167

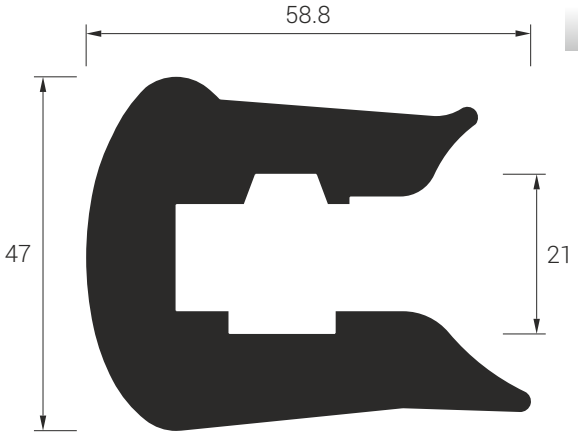

T161

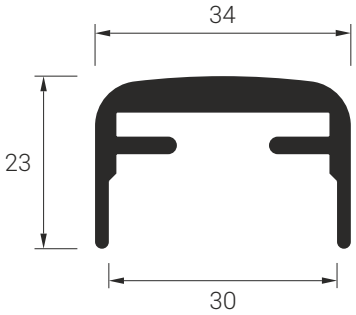

T171

suhde 1:2

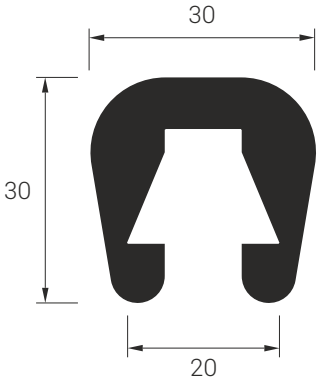

T164

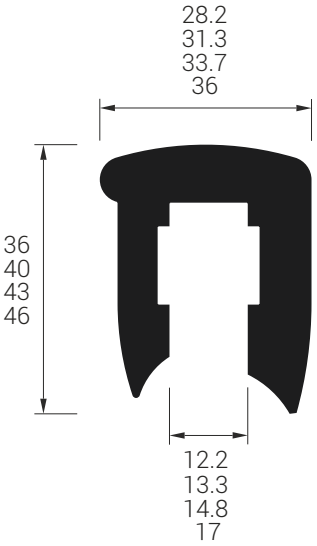

T173

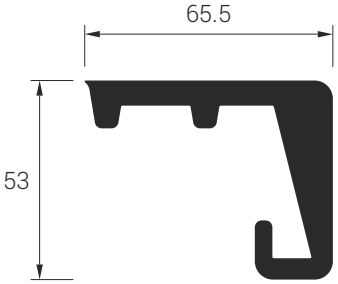

Pidätämme oikeuden muutoksiin. Lisätiedot: toppi.fi

T174

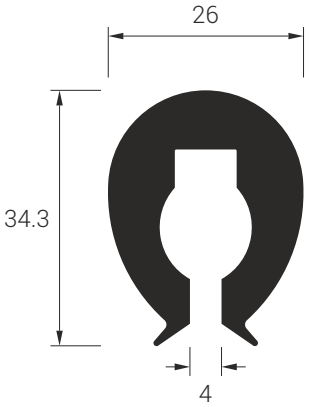

T331

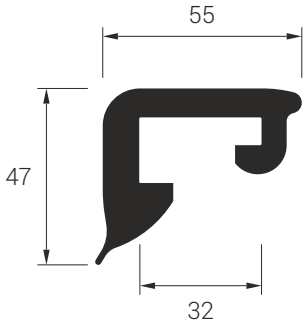

T183

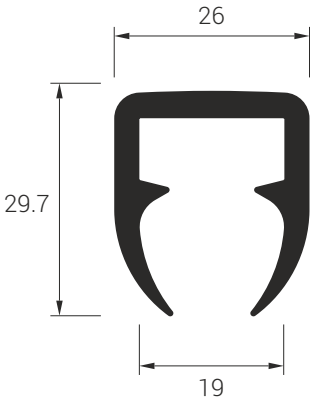

T380

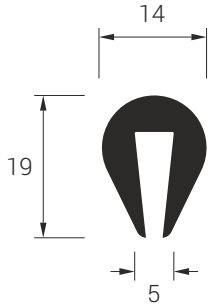

T186

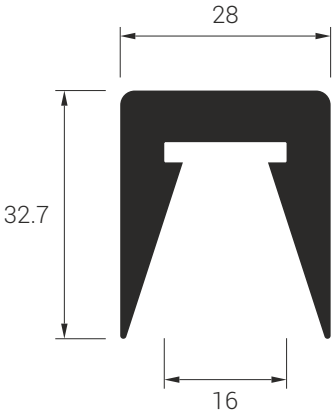

T382

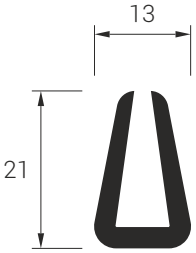

T190

suhde 1:2

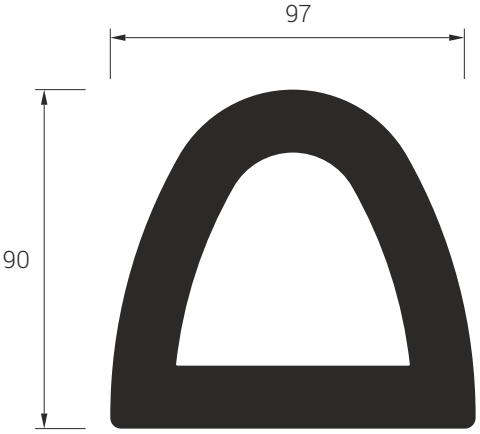

T392

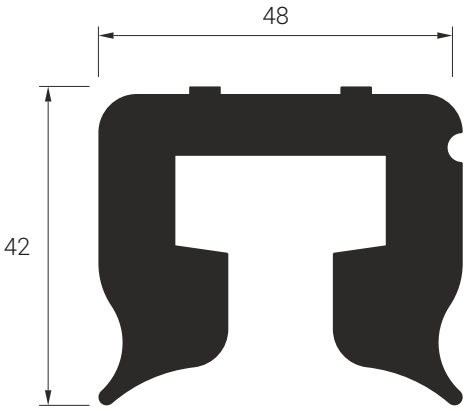

Pidätämme oikeuden muutoksiin. Lisätiedot: toppi.fi

T397

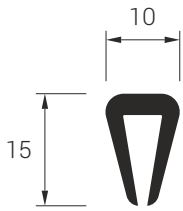

T556

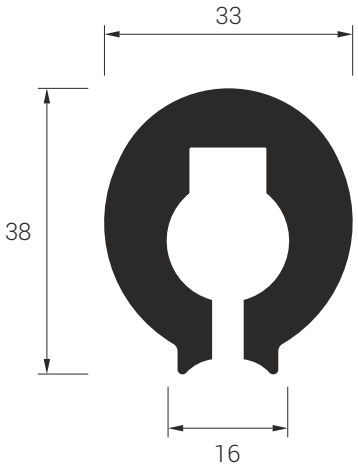

T407

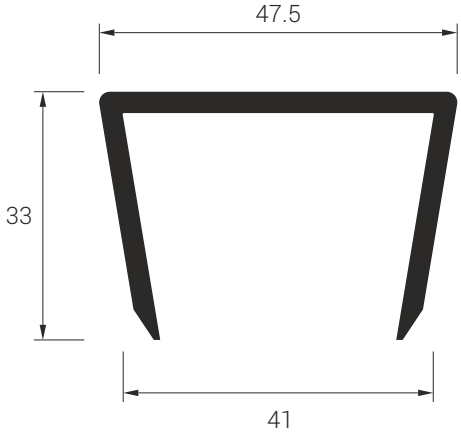

T557

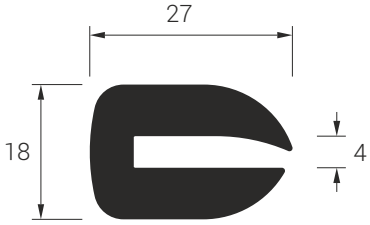

T440

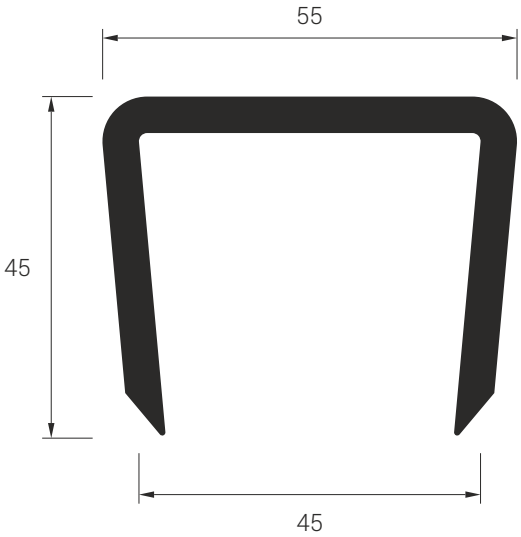

T558

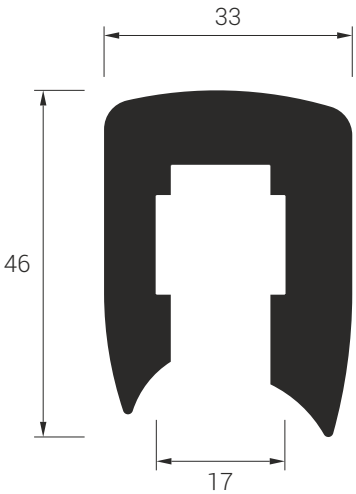

T444

suhde 1:4

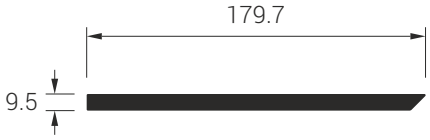

T574

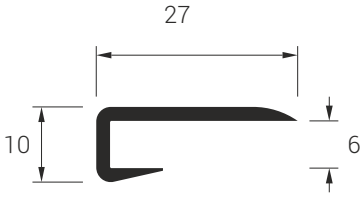

Pidätämme oikeuden muutoksiin. Lisätiedot: toppi.fi

T578

suhde 1:2

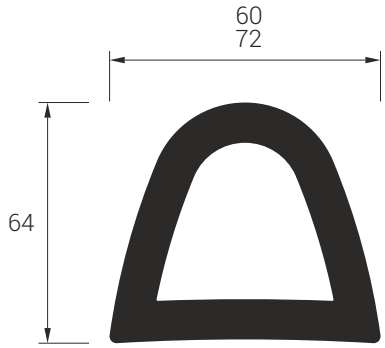

T619

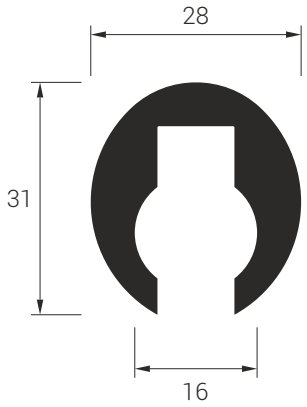

T600

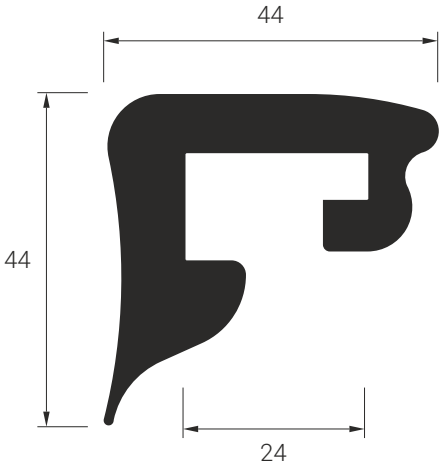

T625

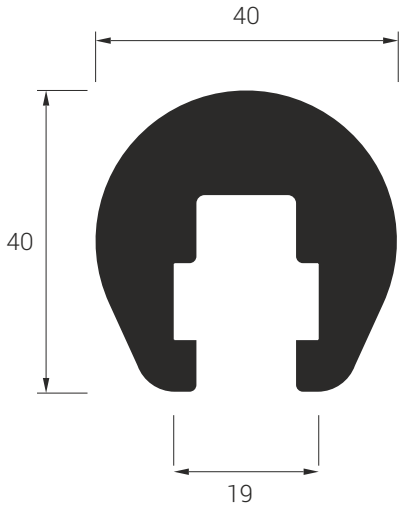

T601

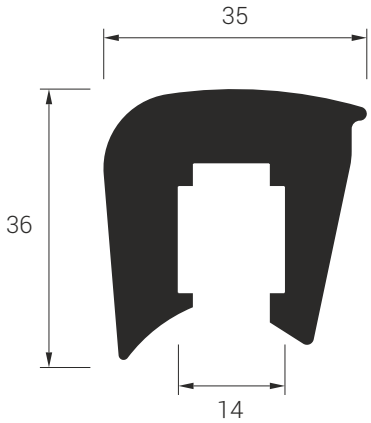

T631

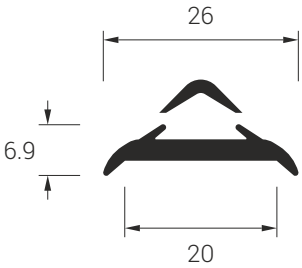

T613

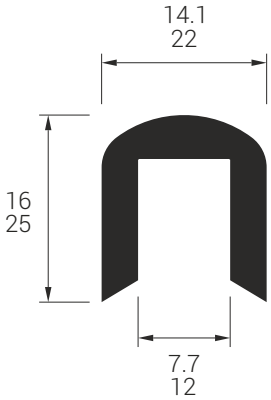

T693

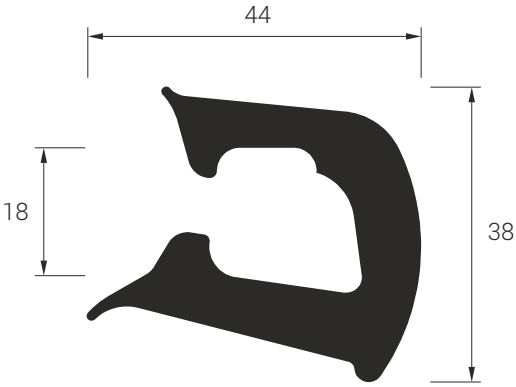

Pidätämme oikeuden muutoksiin. Lisätiedot: toppi.fi

T745

suhde 1:2

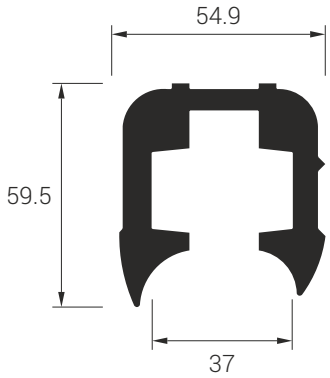

T844

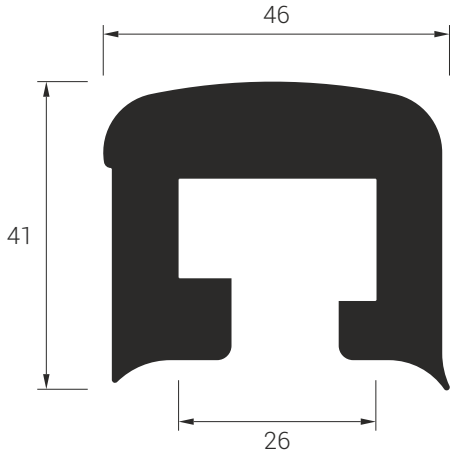

T782

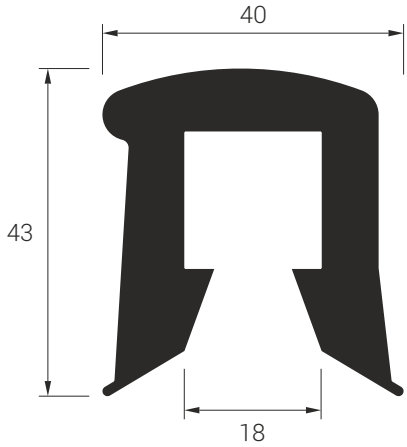

T872

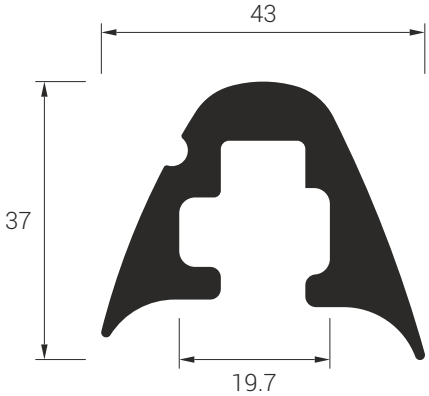

T805

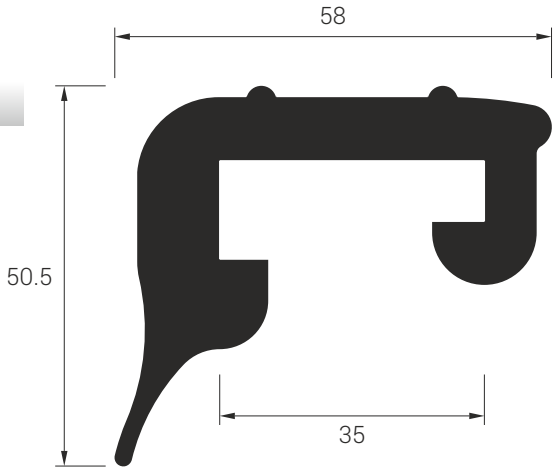

T884

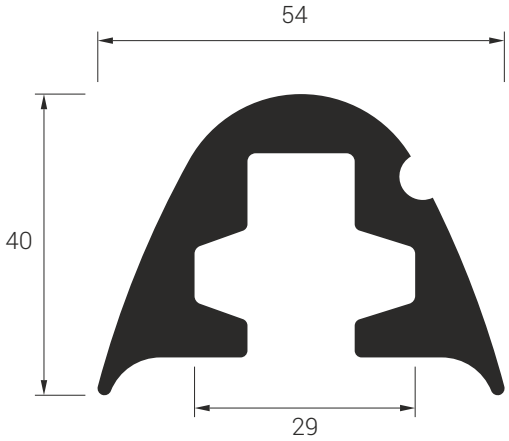

T806

suhde 1:2

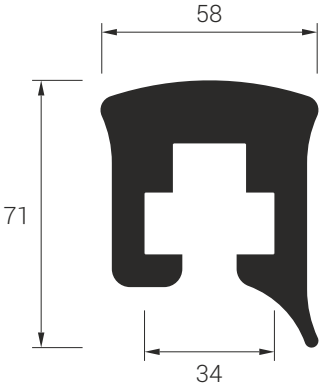

T966

suhde 1:2

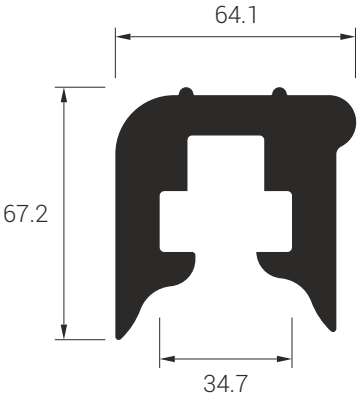

Pidätämme oikeuden muutoksiin. Lisätiedot: toppi.fi

T973

suhde 1:2

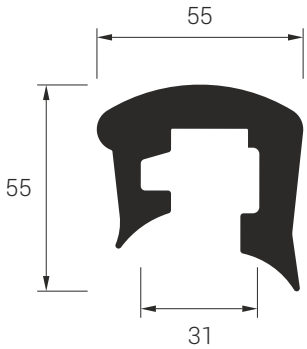

T1035

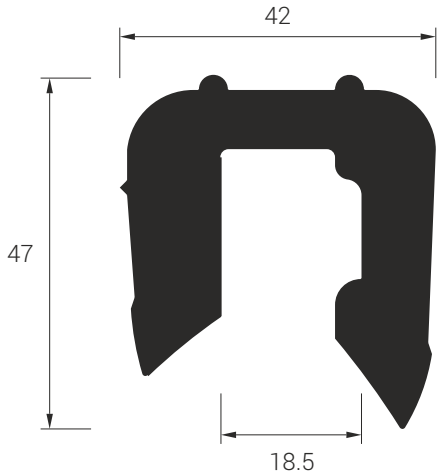

T975

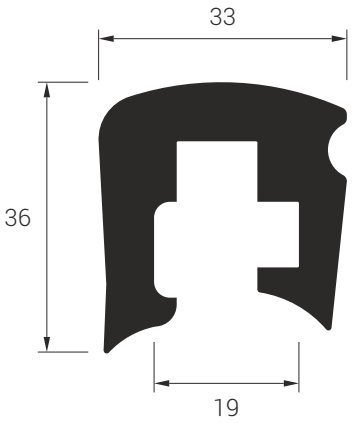

T1071

suhde 1:2

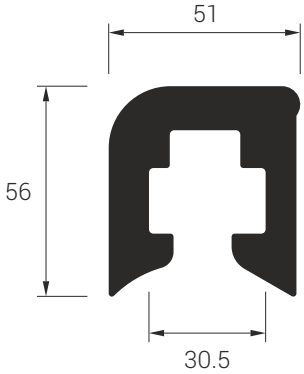

T1000

suhde 1:2

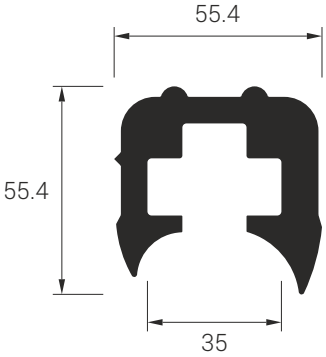

T1072

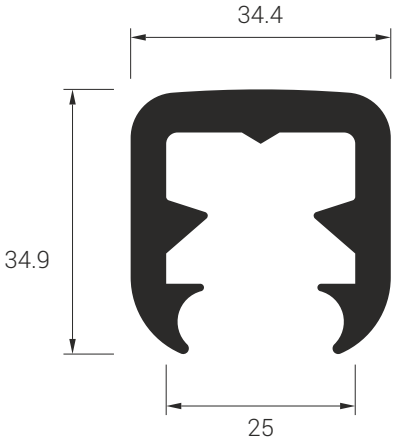

T1027

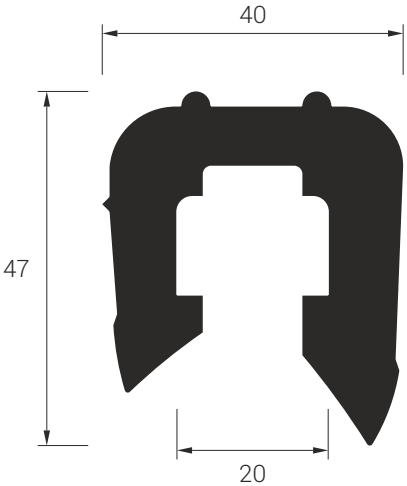

T1074

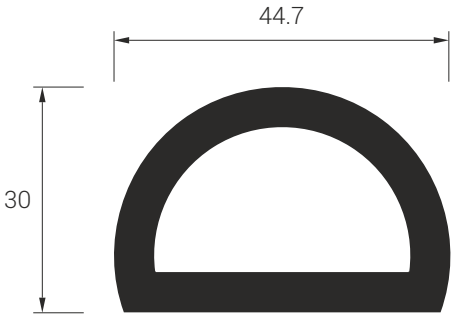

Pidätämme oikeuden muutoksiin. Lisätiedot: toppi.fi

T1124

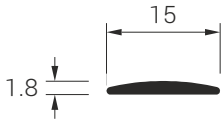

T1122

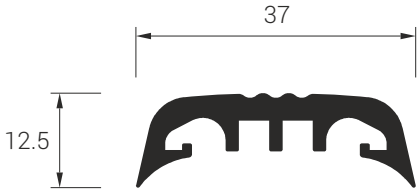

T1198

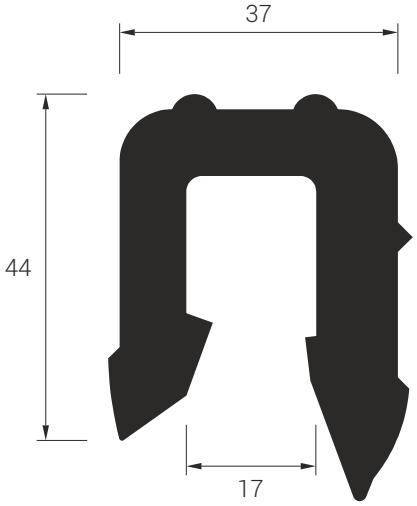

T1092

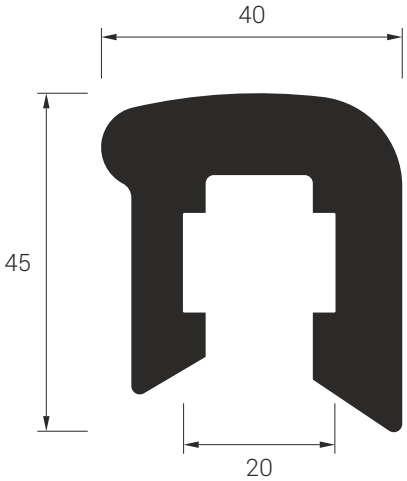

T1360

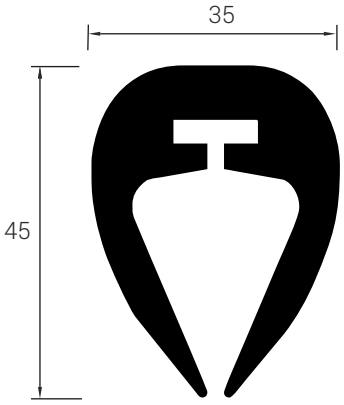

T1123

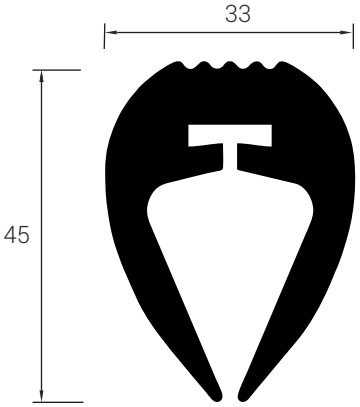

Pidätämme oikeuden muutoksiin. Lisätiedot: toppi.fi

T523

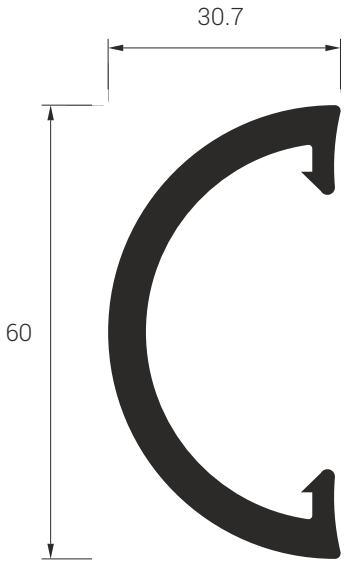

T1576

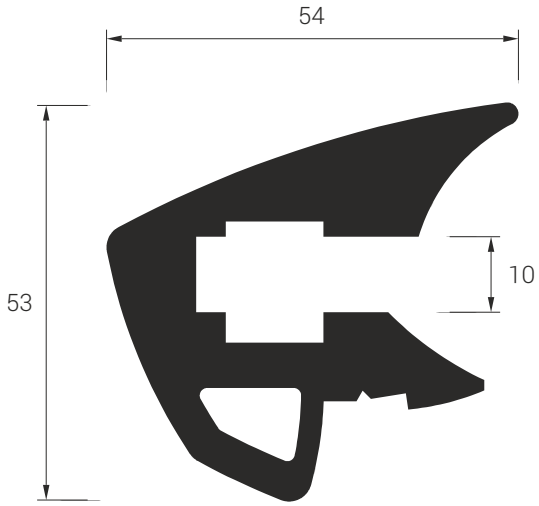

T817

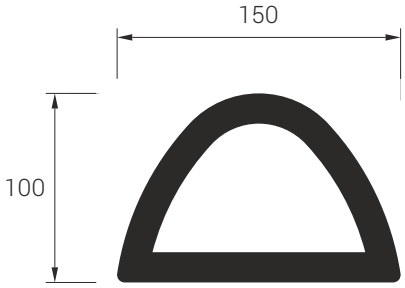

T1530

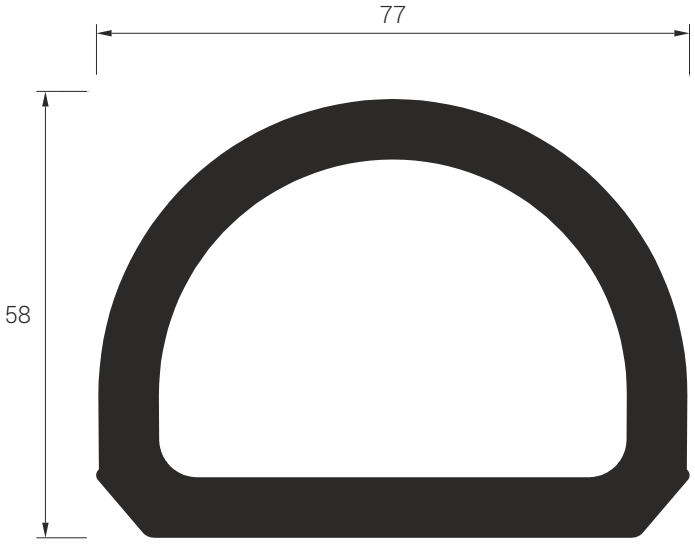

Pidätämme oikeuden muutoksiin. Lisätiedot: toppi.fi

T1603

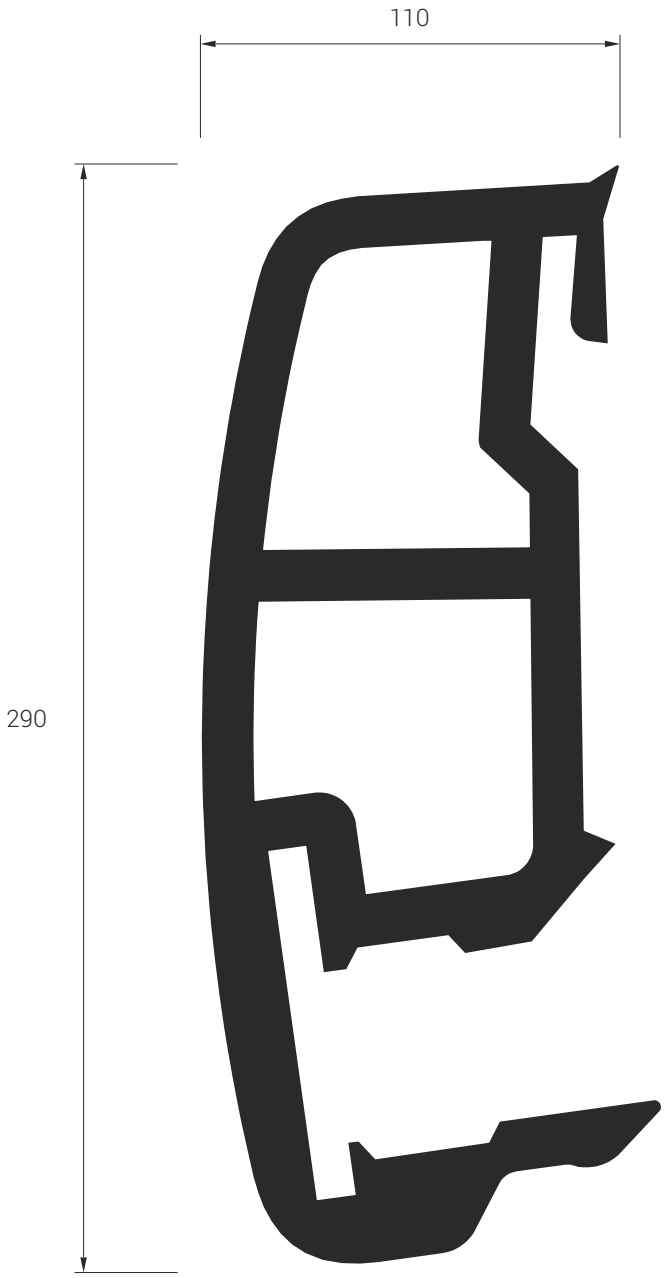

Pidätämme oikeuden muutoksiin. Lisätiedot: toppi.fi

T57

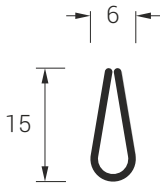

T61

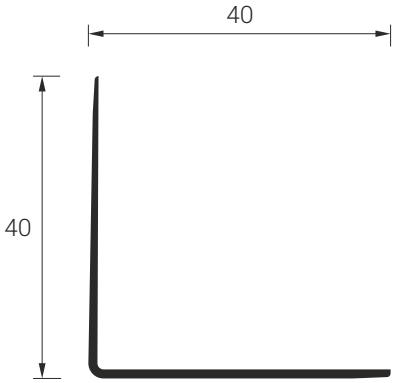

T73

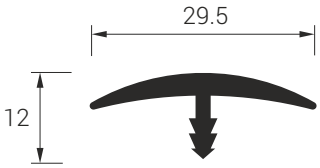

T119

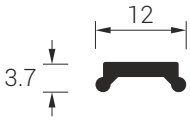

T168

suhde 1:2

T184

T169

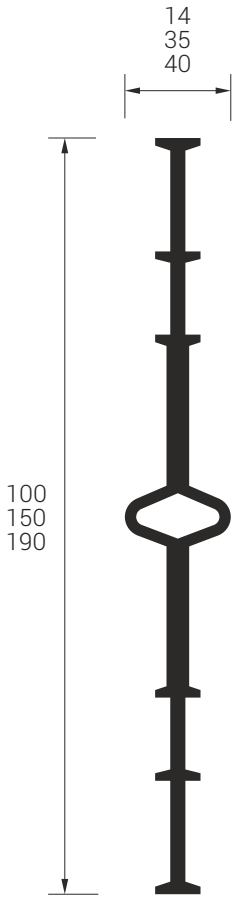

Pidätämme oikeuden muutoksiin. Lisätiedot: toppi.fi

T184

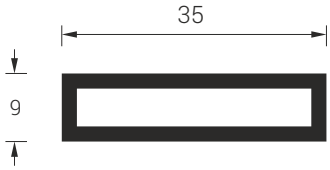

T201

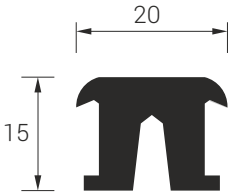

T185

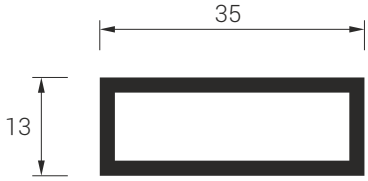

T192

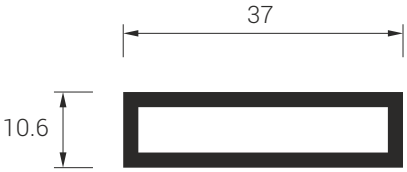

T197

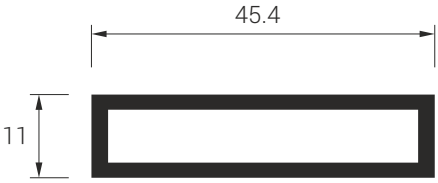

T242

suhde 1:2

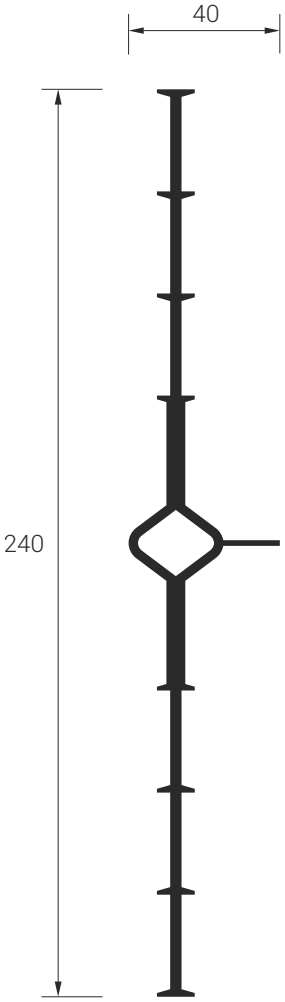

Pidätämme oikeuden muutoksiin. Lisätiedot: toppi.fi

T333

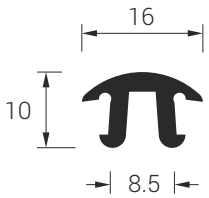

T433

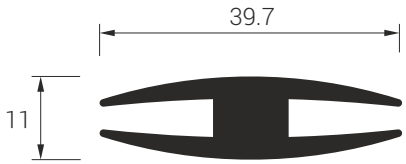

T335

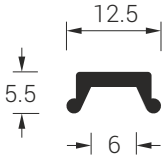

T450

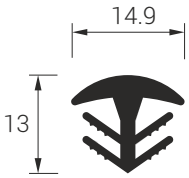

T337

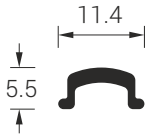

T501

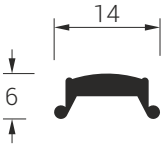

T432

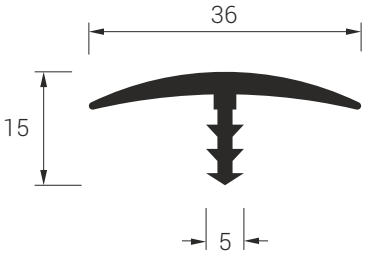

Pidätämme oikeuden muutoksiin. Lisätiedot: toppi.fi

T502

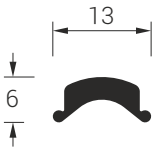

T679

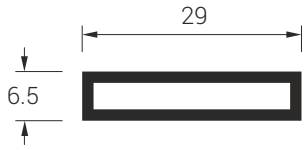

T563

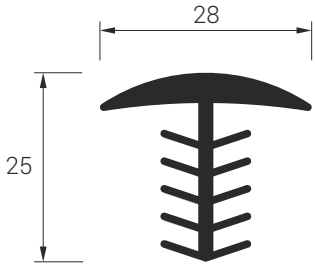

T680

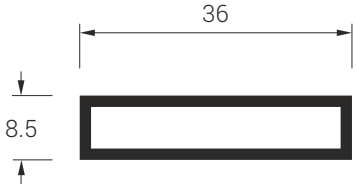

T595

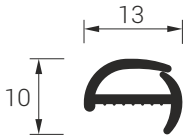

T681

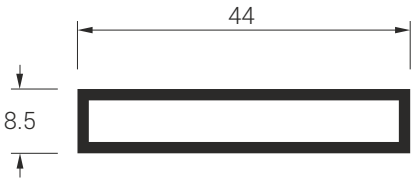

T678

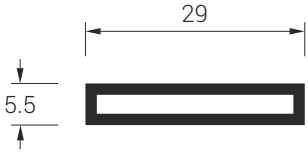

T719

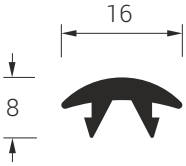

Pidätämme oikeuden muutoksiin. Lisätiedot: toppi.fi

T728

suhde 1:4

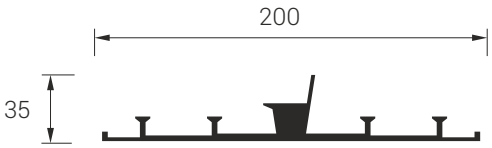

T779

T729

suhde 1:8

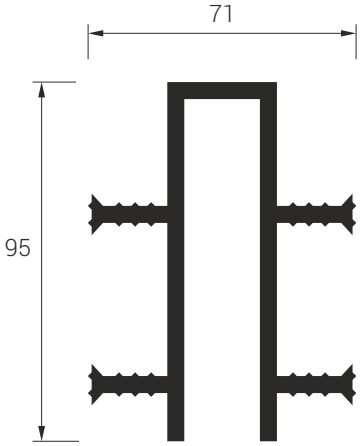

T784

suhde 1:4

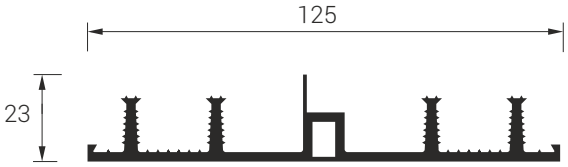

T743

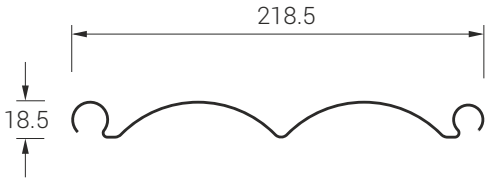

T785

suhde 1:4

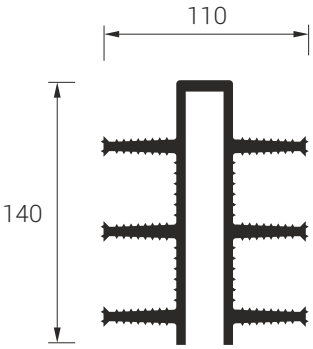

T759

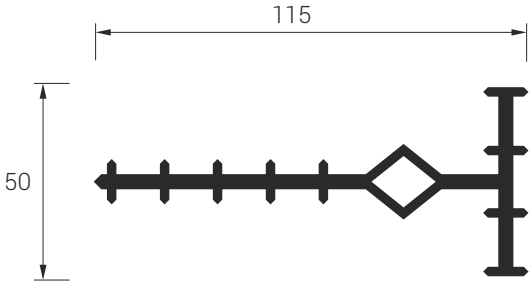

T792

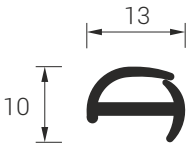

Pidätämme oikeuden muutoksiin. Lisätiedot: toppi.fi

T818

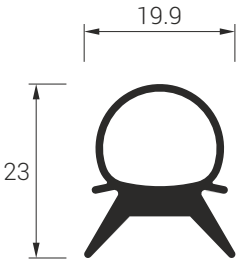

T847

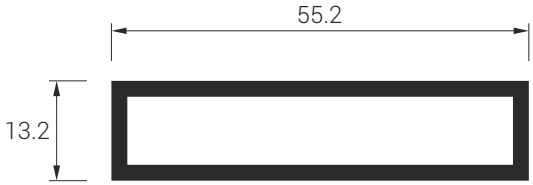

T819

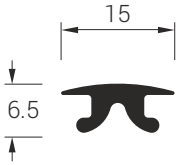

T849

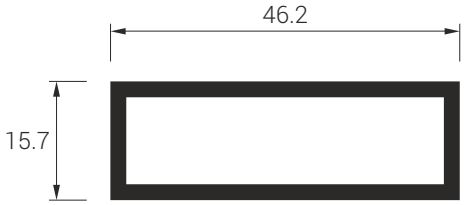

T839

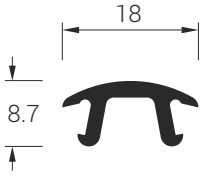

T854

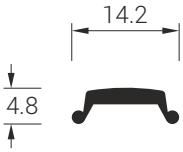

T841

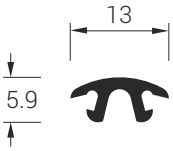

T858

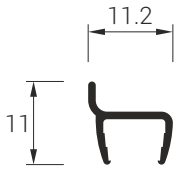

Pidätämme oikeuden muutoksiin. Lisätiedot: toppi.fi

T866

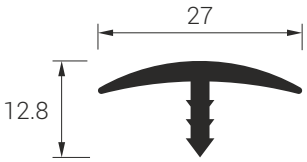

T909

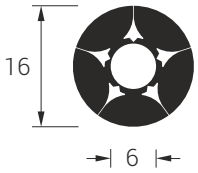

T869

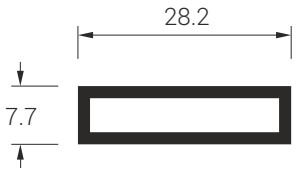

T919

suhde 1:2

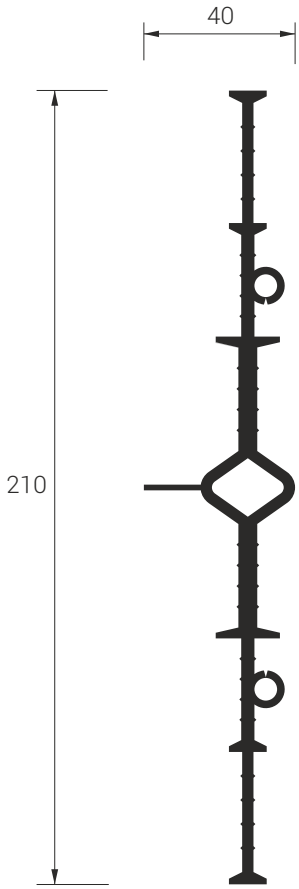

T870

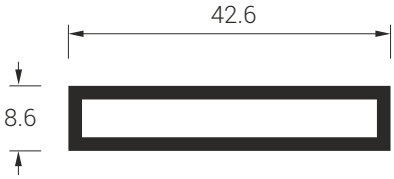

T882

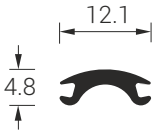

T953

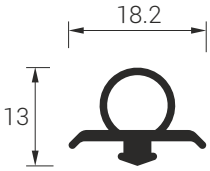

Pidätämme oikeuden muutoksiin. Lisätiedot: toppi.fi

T965

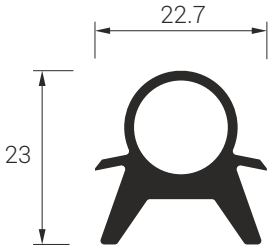

T969

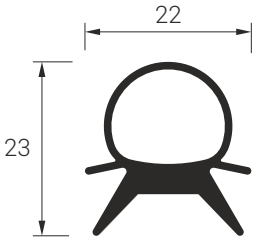

T977

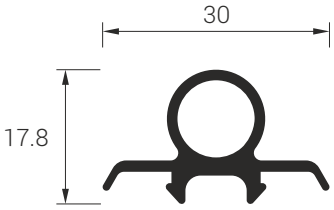

T998

suhde 1:2

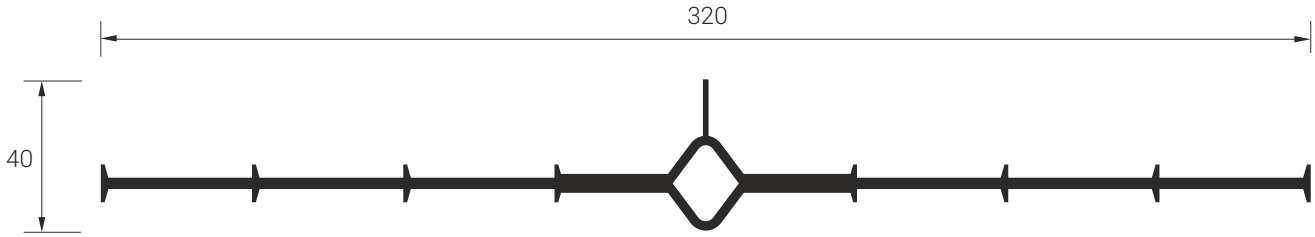

T1018

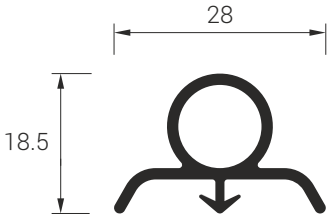

Pidätämme oikeuden muutoksiin. Lisätiedot: toppi.fi

T160

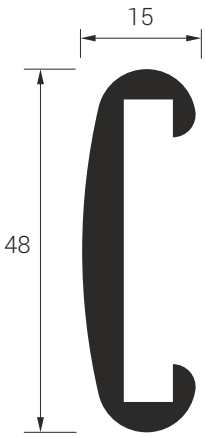

T477

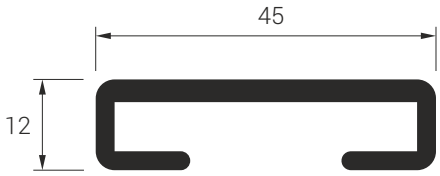

T478

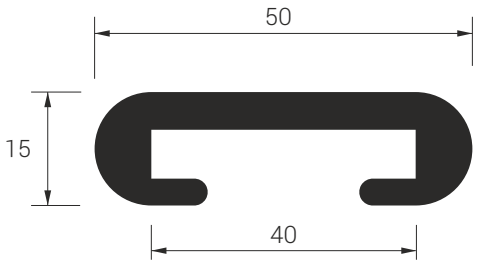

T293

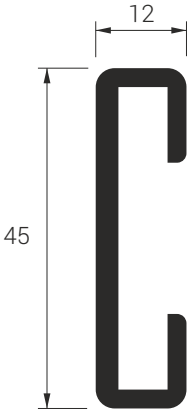

T651

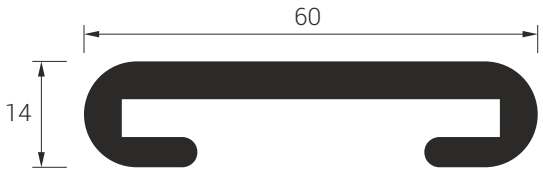

T476

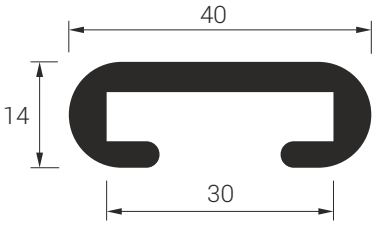

T709

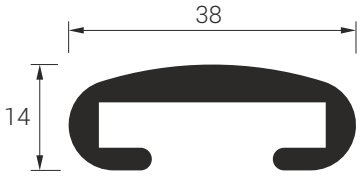

Pidätämme oikeuden muutoksiin. Lisätiedot: toppi.fi

T999

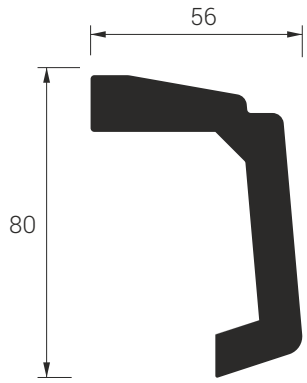

T1451

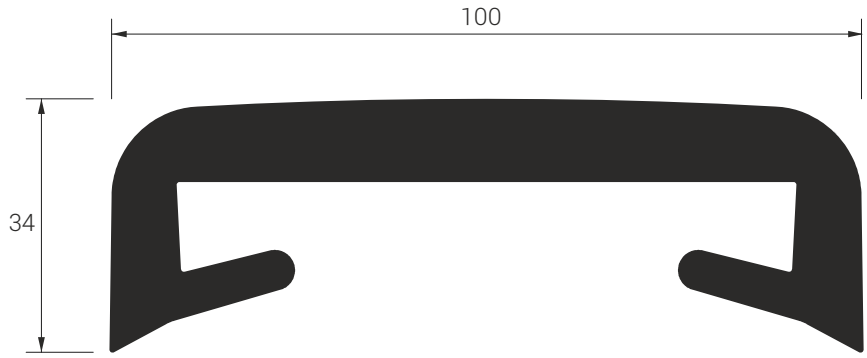

T1065

T1502

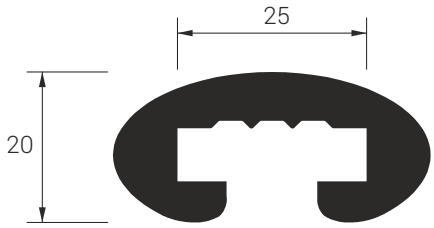

T1328

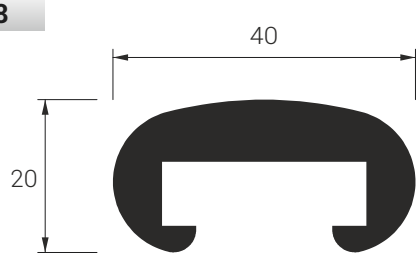

T1533

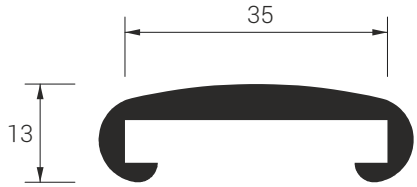

T1450

T1605

Pidätämme oikeuden muutoksiin. Lisätiedot: toppi.fi

T17

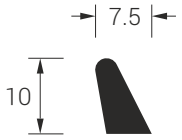

T951

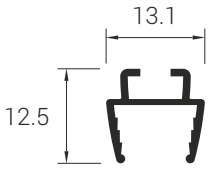

T229

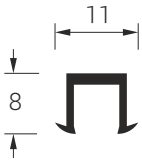

T1077

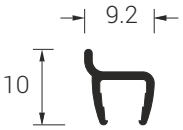

T569

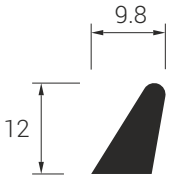

T1078

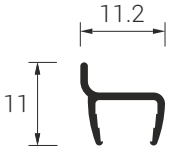

T887

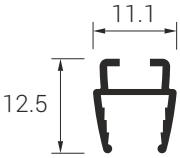

T1215

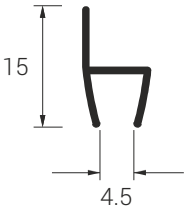

Pidätämme oikeuden muutoksiin. Lisätiedot: toppi.fi

T1307

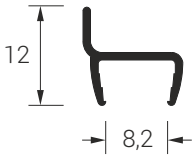

T1373

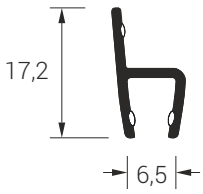

T1370

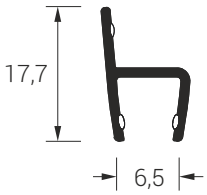

T1374

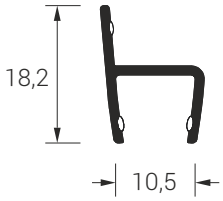

T1371

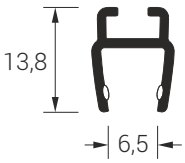

T1389

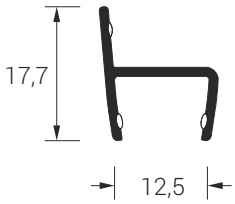

T1372

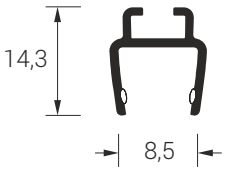

T1390

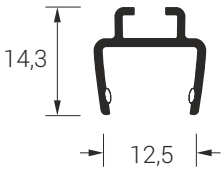

Pidätämme oikeuden muutoksiin. Lisätiedot: toppi.fi

T1336

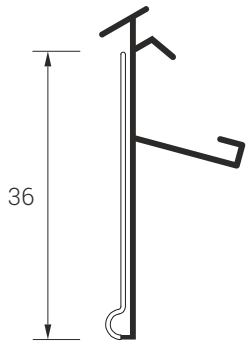

T1339

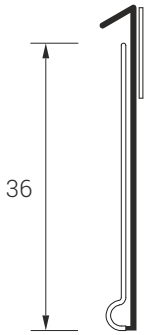

T1337

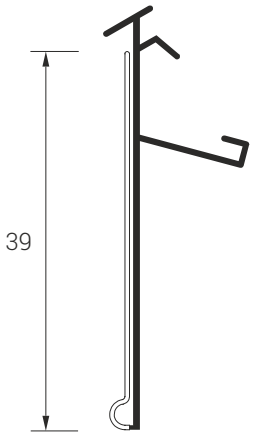

T1340

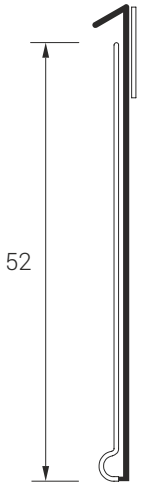

T1338

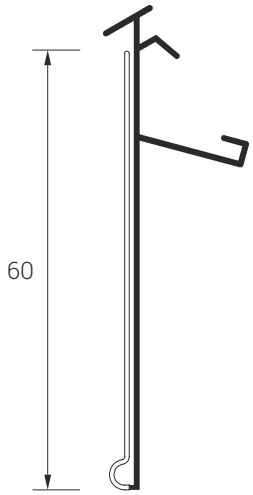

T1341

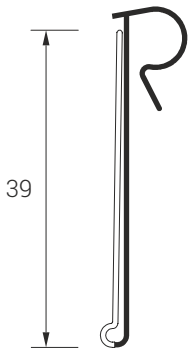

Pidätämme oikeuden muutoksiin. Lisätiedot: toppi.fi

T1342

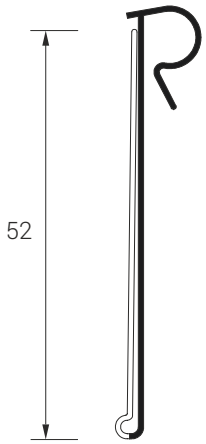

T1351

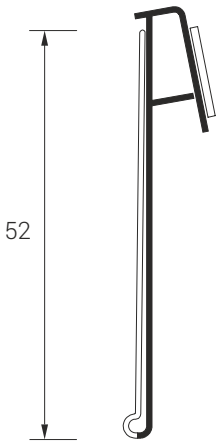

T1343

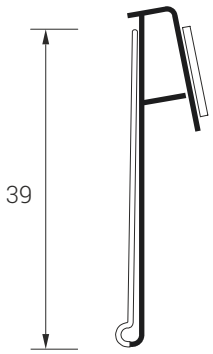

T1345

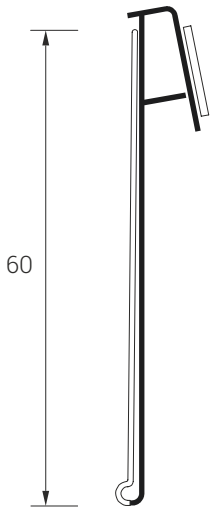

Pidätämme oikeuden muutoksiin. Lisätiedot: toppi.fi

toppi

toppi

toppi

SINCE 1953

Oy Toppi Ab

Tiilismäki 9, 02330 Espoo

020 7589 820, info@toppi.fi

Tilaukset: tilaukset@toppi.fi

etunimi.sukunimi@toppi.fi

TOPPI PLAST OÜ

Rääma 96, 80040 Pärnu linn, ESTONIA

+372 4447 791

info@toppiplast.ee